Technische Produktinformation

NOVALAB-Notduschkombination aus Körperdusche mit Zugstangenbetätigung und Augen- und Gesichtsdusche für Aufputzmontage

Wasserzuführung allseitig herstellbar

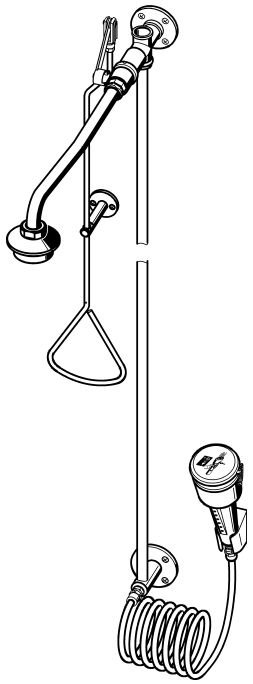

Art.-Nr.: 70-1790 35 Notduschkopf mit 5 Düsenbohrungen, Volumenstrom ca. 30 l/min bei 1 bar Fließdruck

Art.-Nr.: 70-1795 35 Notduschkopf mit 7 Düsenbohrungen, Volumenstrom ca. 60 l/min bei 1,5 bar Fließdruck

Wasserzuführung von hinten aus der Wand

Art.-Nr.: 70-1710 35 Notduschkopf mit 5 Düsenbohrungen, Volumenstrom ca. 30 l/min bei 1 bar Fließdruck

Art.-Nr.: 70-1715 35 Notduschkopf mit 7 Düsenbohrungen, Volumenstrom ca. 60 l/min bei 1,5 bar Fließdruck

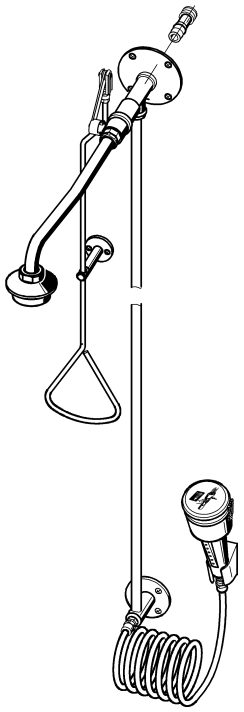

Inhalt

1. Abkürzungen und Einheiten.....2
2. Zeichenerklärung.....3
3. Gewährleistung.....3
4. Wichtige Hinweise.....3
5. Anwendung.....3
6. Technische Daten.....4
7. Lieferumfang.....5
8. Maße.....6
9. Installationsbeispiel.....6
10. Montage Körperdusche.....7
11. Montage Augendusche.....11
12. Funktion.....13
13. Wartung und Pflege allgemein.....13
14. Wartung Augendusche.....14
15. Störungsbeseitigung.....15
16. Ersatzteile.....15

1. Abkürzungen und Einheiten

SW: Schlüsselweite

Längenangaben in Graphiken, wenn nicht anders bezeichnet, sind in Millimeter angegeben.

2. Zeichenerklärung

► **Wichtig!**

Nichtbeachtung kann Funktionsstörungen des Produkts bewirken.

► Nützliche Information für den optimalen Umgang mit dem Produkt.

3. Gewährleistung

Haftung wird gemäß den allgemeinen Liefer- und Geschäftsbedingungen übernommen. Nur Original-Ersatzteile verwenden.

4. Wichtige Hinweise

- Montage, Inbetriebnahme und Wartung nur durch den Fachmann nach mitgelieferter Anleitung entsprechend den gesetzlichen Vorschriften und den anerkannten Regeln der Technik.
- Die technischen Anschlussbedingungen der örtlichen Wasser- und Energieversorgungsunternehmen einhalten.
- Änderungen sind vorbehalten.

5. Anwendung

Notduschen sind vorgeschriebene Erste-Hilfe-Einrichtungen für Arbeitsplätze, an denen mit Gefahrstoffen umgegangen wird. Notduschkombination als Körper- und Augendusche. Körperdusche mit Zugstangenbetätigung und Notduschkopf mit 5 oder 7 Düsen. Augendusche mit Auslösetaste und Spiralschlauch. Beide Funktionen nicht selbsttätig schließend. Beendigung der Wasserabgabe durch Hochdrücken der Zugstange bzw. bei der Augendusche durch Druck auf die rote Wasserstopp-Taste.

6. Technische Daten

Maximaler Ruhedruck:	10 bar
Volumenstrom Körperdusche:	
70-1790 35 (5 Düsen)	30 l/min bei 1 bar Fließdruck ca. 50 l/min bei 3 bar Fließdruck
70-1710 35 (5 Düsen)	30 l/min bei 1 bar Fließdruck ca. 50 l/min bei 3 bar Fließdruck
70-1795 35 (7 Düsen)	50 l/min bei 1 bar Fließdruck ca. 80 l/min bei 3 bar Fließdruck
70-1715 35 (7 Düsen)	50 l/min bei 1 bar Fließdruck ca. 80 l/min bei 3 bar Fließdruck
Volumenstrom Augendusche:	9 l/min bei 1-6 bar Fließdruck
Wasseranschluss:	
70-1790 35 (5 Düsen)	Innengewinde G ¾
70-1795 35 (7 Düsen)	Innengewinde G ¾
70-1710 35 (5 Düsen)	Außengewinde G ¾ B
70-1715 35 (7 Düsen)	Außengewinde G ¾ B
Montagehöhe:	Unterkante Duschkopf 220 cm ± 10 cm oberhalb des Fußbodens nach DIN EN 15154 Teil 1

7. Lieferumfang

70-1790 35 (5 Düsen)

70-1795 35 (7 Düsen)

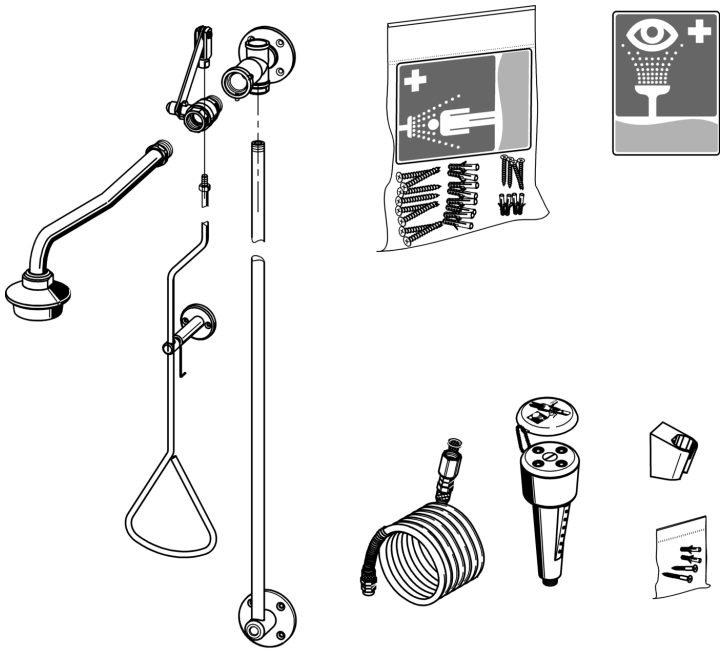

70-171035 (5 Düsen)

70-171535 (7 Düsen)

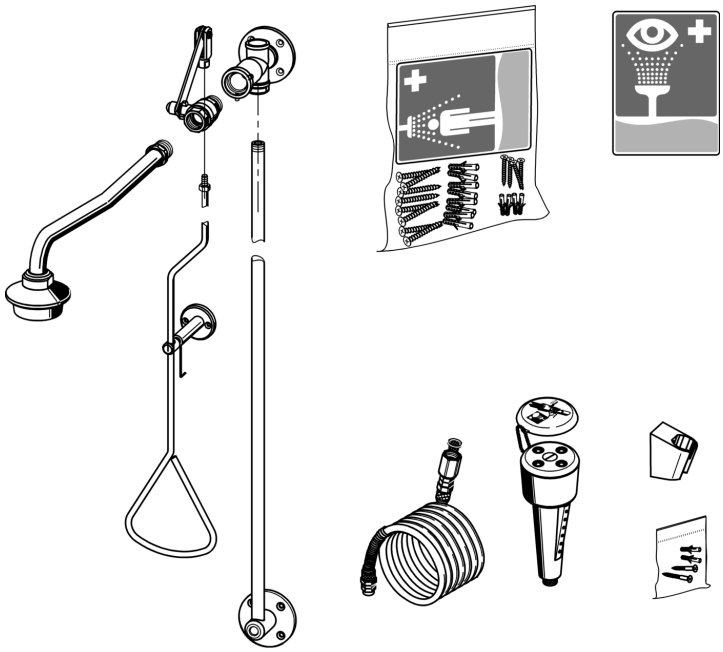

8. Maße

70-1790 35 (5 Düsen)
70-1795 35 (7 Düsen)

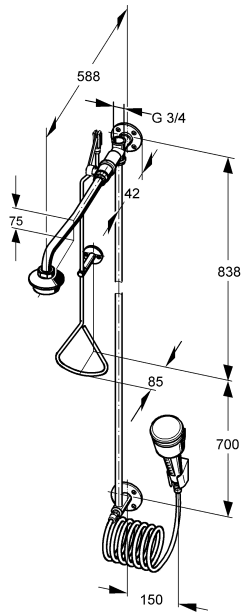

70-171035 (5 Düsen)
70-171535 (7 Düsen)

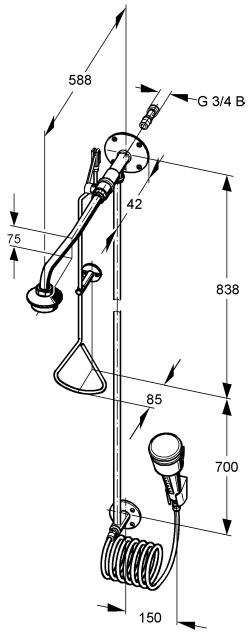

9. Installationsbeispiel

70-1790 35 (5 Düsen)
70-1795 35 (7 Düsen)

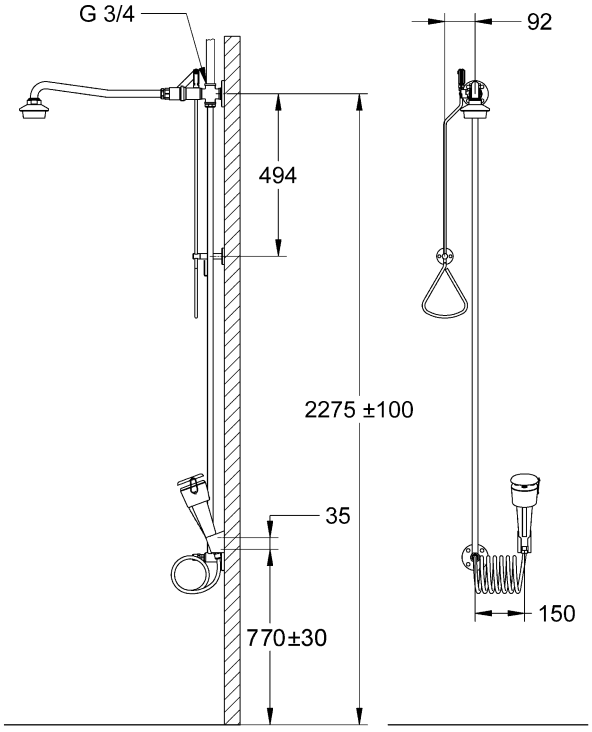

70-171035 (5 Düsen)
70-171535 (7 Düsen)

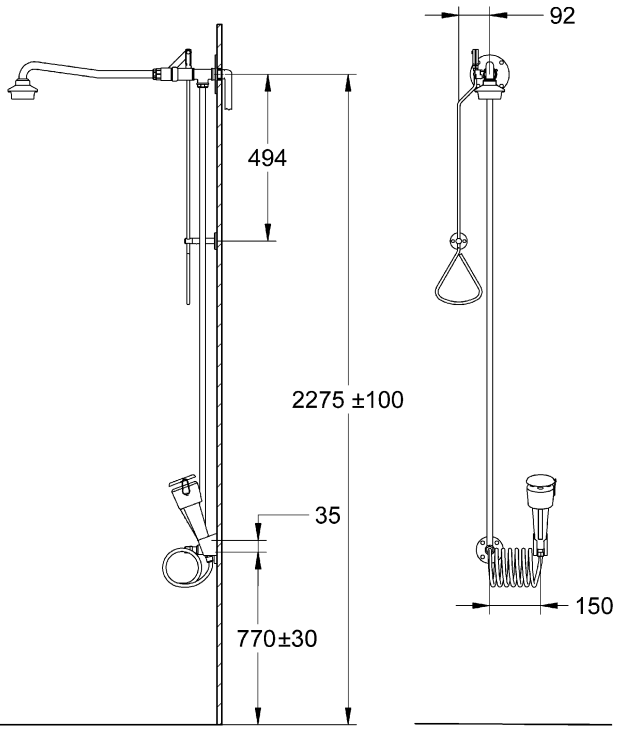

10. Montage Körperdusche

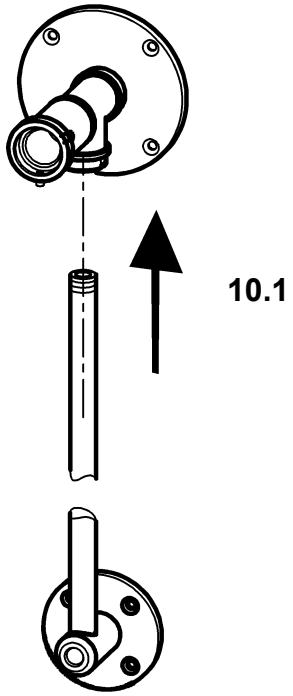

► **Wichtig!**

Vor der Montage die Rohrleitungen entsprechend DIN 1988 spülen.

► Die Körperdusche entsprechend EN15154 Teil 1 anbringen.

Der Wasseranschluss muss sich in einer Höhe von 2275 mm ± 100 mm über Fertigfußboden befinden.

Wasserabschluss aus der Decke

10.1 Das Anschlussrohr in den Wandanschluss dichtend einschrauben.

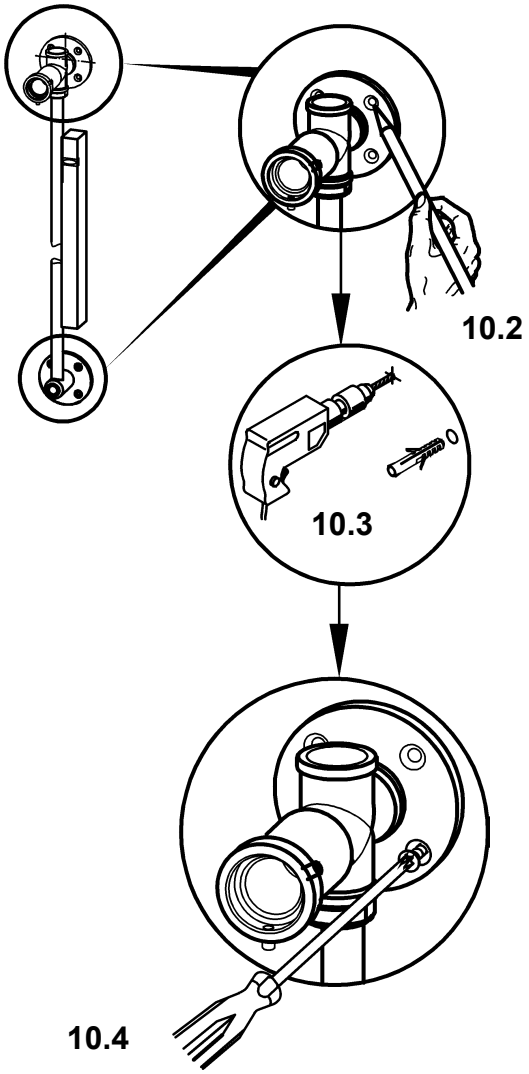

► **Wichtig!**

Bei der Montage auf exakte senkrechte Ausrichtung achten.

10.2 Die Bohrungen anzeichnen.

10.3 Entsprechend der Markierungen bohren. Die Dübel einsetzen

► In Abhängigkeit von Beschaffenheit und Material der Wand sind ggf. Spezialdübel (nicht im Lieferumfang) zu verwenden.

10.4 Die Wandanschlüsse mit jeweils 4 Schrauben befestigen.

10.5 Die weiteren Montageschritte siehe ab Arbeitsschritt 10.17.

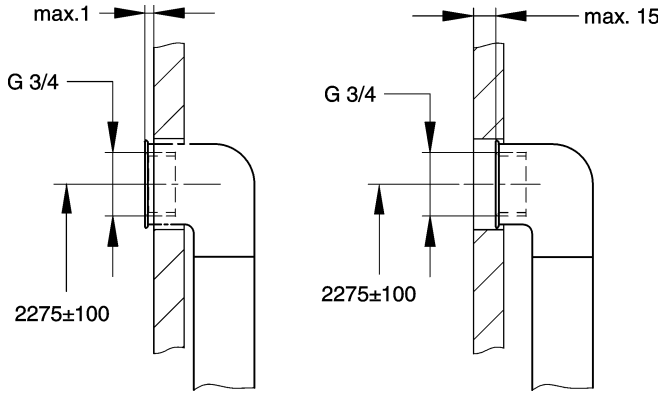

Wasseranschluss aus der Wand

► Damit die Körperdusche in der nach EN 15154 vorgeschriebenen Höhe montiert werden kann, muss sich der Wasseranschluss in einer Höhe von 2275 mm ± 100 mm über Fertigfußboden befinden.

► **Wichtig!**

Der bauseitige Wasseranschluss Innengewinde G ¾ darf nicht mehr als 1 mm aus der Wand herausragen und nicht tiefer als 15 mm in der Wand liegen.

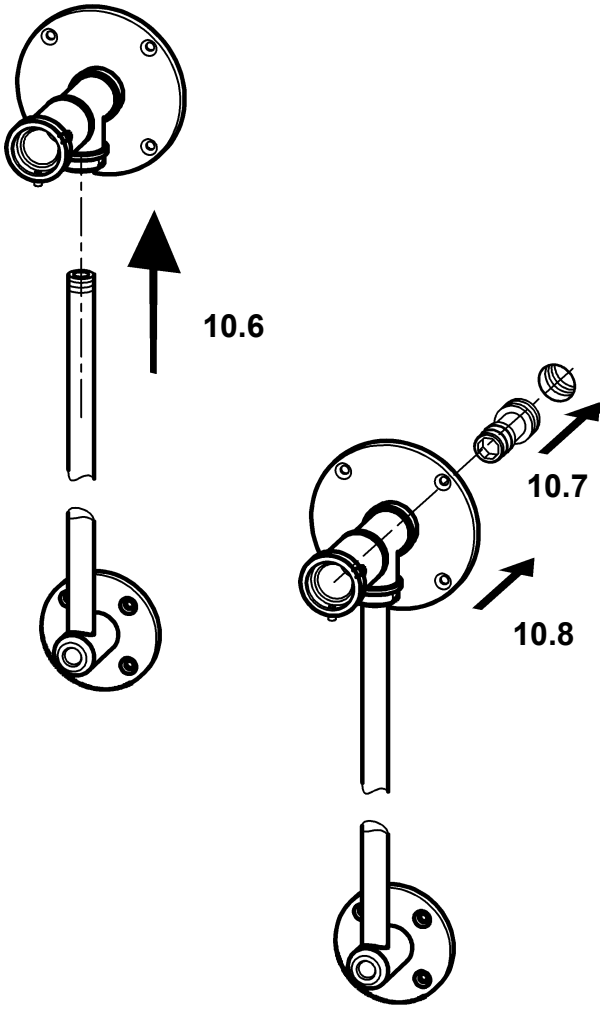

10.6 Das Anschlussrohr in den Wandanschluss dichtend einschrauben.

10.7 Die Stecktülle mit einem Innensechskantschlüssel SW 14 lose und NICHT dichtend zur Anpassung an den Wasseranschluss Innengewinde G ¾ einschrauben.

10.8 Den Wandanschluss mit Anschlussrohr vorsichtig aufschieben und ausrichten.

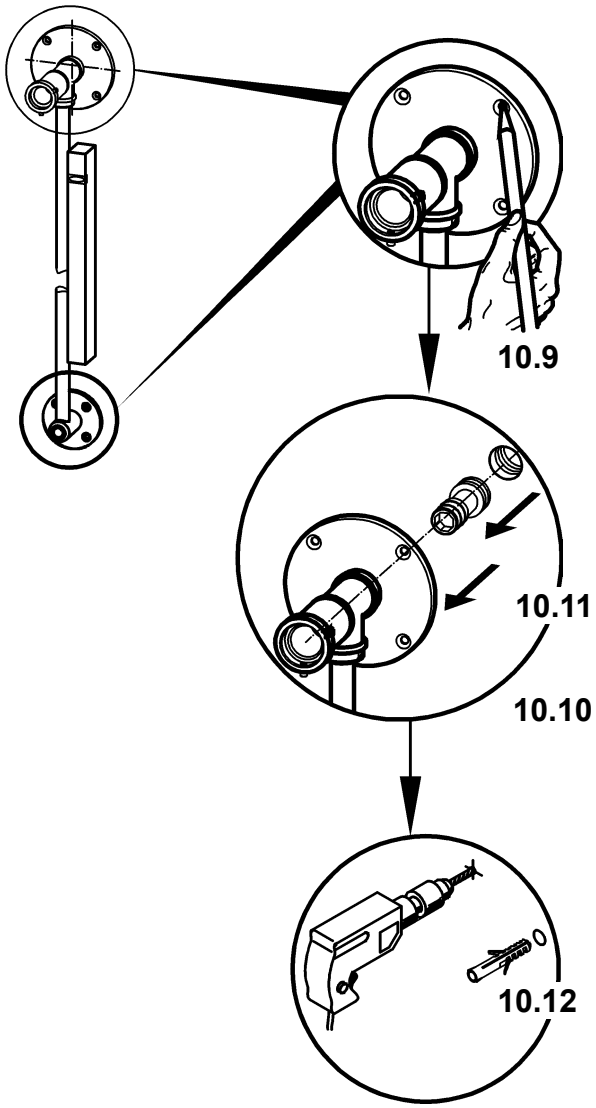

► **Wichtig!**
Bei der Montage auf exakte senkrechte Ausrichtung achten.

10.9 Die Bohrungen anzeichnen.

10.10 Den Wandanschluss mit Anschlussrohr vorsichtig abnehmen.

10.11 Die Stecktülle herausdrehen.

10.12 Entsprechend der Markierungen bohren. Die Dübel einsetzen.

► In Abhängigkeit von Beschaffenheit und Material der Wand sind ggf. Spezialdübel (nicht im Lieferumfang) zu verwenden.

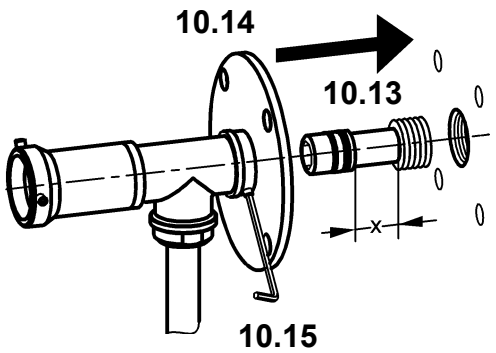

10.13 Die Stecktülle mit einem Innensechskantschlüssel SW 14 dichtend einschrauben.

10.14 Den Wandanschluss vorsichtig aufschieben, bis dieser an der Wand anliegt.

10.15 Den Wandanschluss mit einem Gewindestift am Schaft (x) der Stecktülle fixieren.

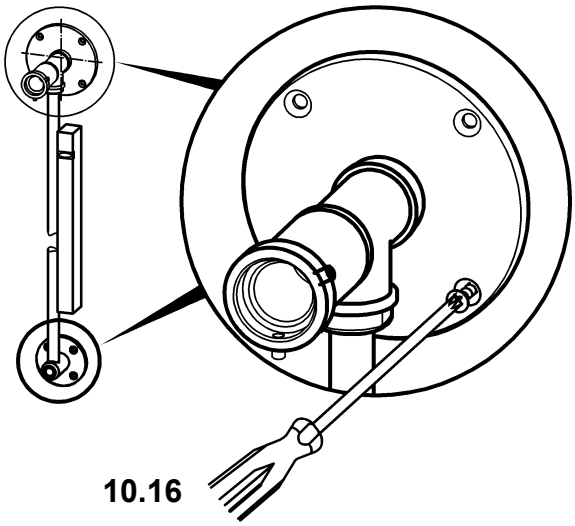

► **Wichtig!**

Bei der Montage auf exakte senkrechte Ausrichtung achten.

10.16 Die Wandanschlüsse mit jeweils 4 Schrauben befestigen.

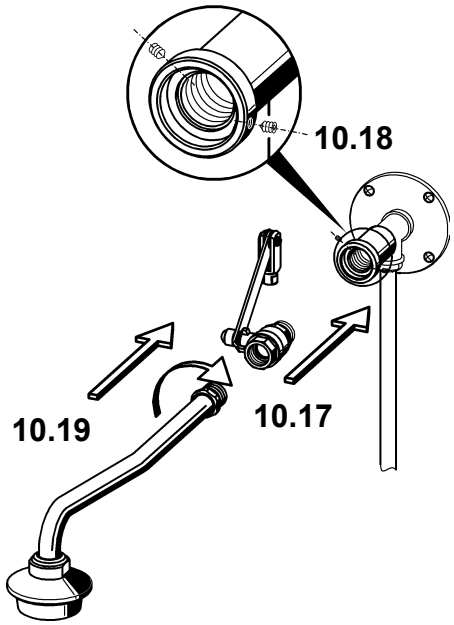

10.17 Den geschlossenen Kugelhahn dichtend möglichst weit in den Wandanschluss einschrauben und ausrichten.

► **Wichtig!**

Die Achse des Hahnhebels muss nach links zeigen.

10.18 Den Kugelhahn mit den Gewindestiften fixieren.

10.19 Den Notduschkopf mit dem Wandarm eindichten und ausrichten.

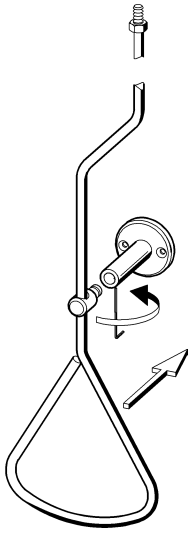

10.20 Die Führung auf die Wandstütze stecken und mit Innensechskant-Schlüssel SW 1,5 einschrauben.

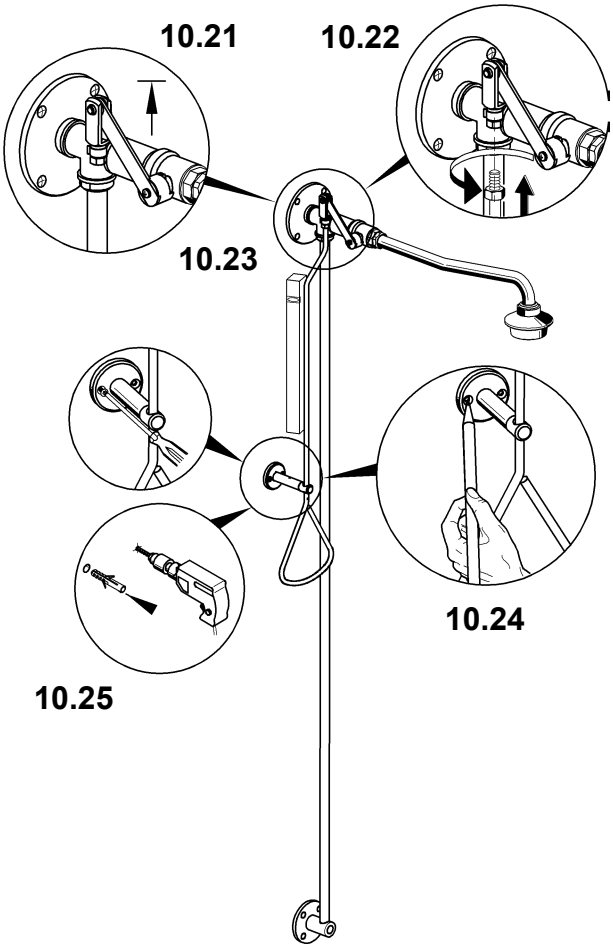

10.21 Den Hahnhebel in die Stellung „geschlossen“ bringen.

10.22 Die Handbetätigung in den Gabelkopf des Umlenkhebels einschrauben und mit einer Mutter SW 13 kontern.

10.23 Die Handbetätigung mit der Wasserwaage senkrecht ausrichten.

10.24 Die Bohrungen für die Wandstütze 40 mm über den Triangelgriff anzeichnen.

10.25 Entsprechend den Markierungen bohren und die Dübel einsetzen.

► In Abhängigkeit von Beschaffenheit und Material der Wand sind ggf. Spezialdübel (nicht im Lieferumfang) zu verwenden.

10.26 Die Wandstütze anschrauben.

10.27 Den Wasseranschluss herstellen.

10.28 Die Handbetätigung bei Bedarf plombieren.

11. Montage Augendusche

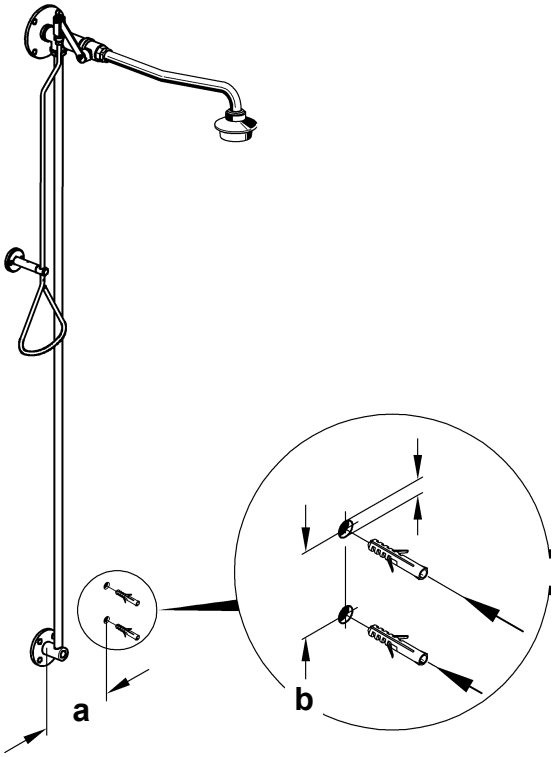

► **Wichtig!**
Vor der Montage die Rohrleitungen entsprechend DIN 1988 spülen.

► Die Augendusche nach EN 15154 Teil 2 anbringen.

11.1 Die Bohrungen für die Wandhalterung rechts neben dem Anschlussrohr in einem Abstand von 150 mm (a) in einer Höhe von 770 ± 30 mm (b) über Fertigfußboden anzeichnen.

11.2 Entsprechend der Markierungen bohren und Dübel einsetzen.

► In Abhängigkeit von Beschaffenheit und Material der Wand sind ggf. Spezialdübel (nicht im Lieferumfang) zu verwenden.

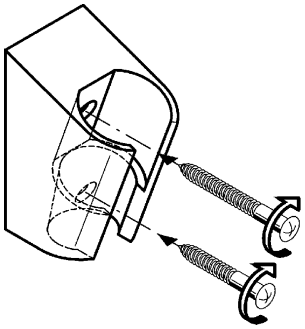

11.3 Die Wandhalterung mit den Schrauben befestigen.

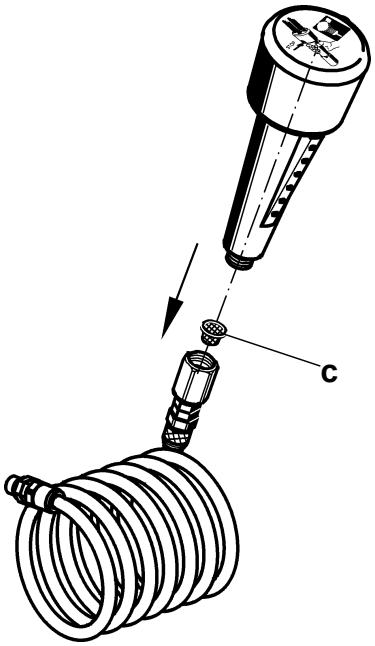

11.4 Die Augendusche mit dem Sieb (c) an den Schlauch montieren.

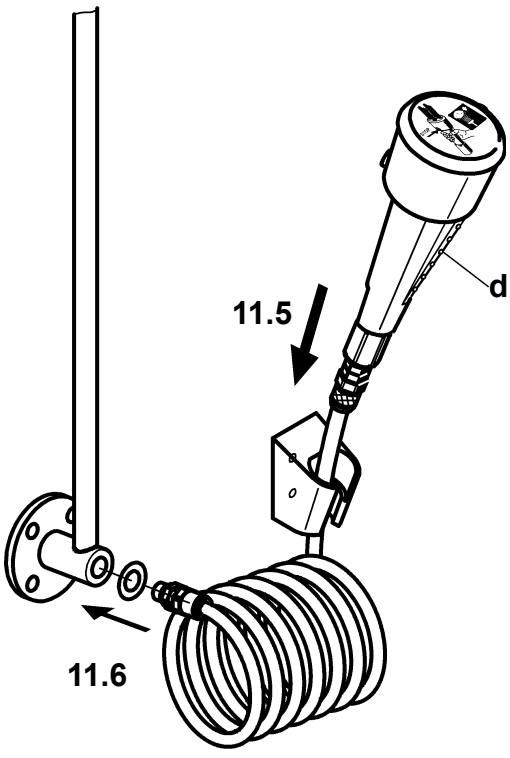

11.5 Die Augendusche in den Wandhalter stecken.

► Die Betätigung (d) muss nach vorn zeigen.

11.6 Den Spiralschlauch mit der Dichtung an den Wandanschluss montieren.

12. Funktion

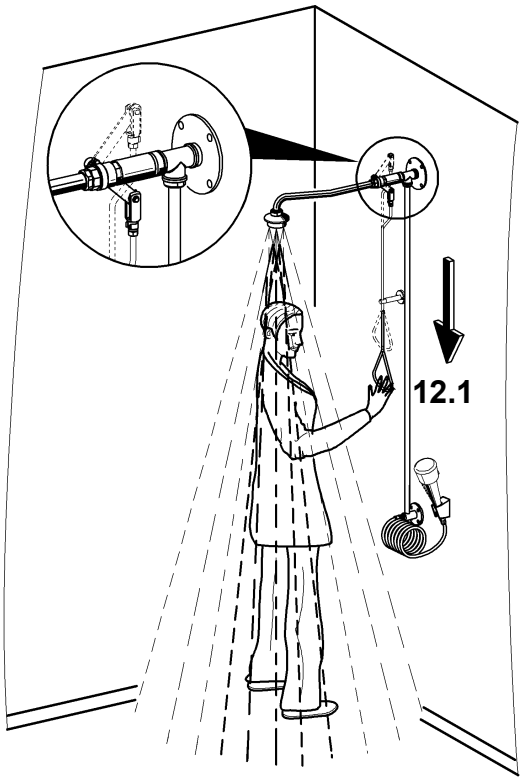

Körperdusche

12.1 Die Handbetätigung ziehen.

- Das Wasser fließt.

► Die Armatur ist nicht selbstschließend!

12.2 Um den Wasserfluss zu stoppen, die Handbetätigung in die Ausgangsstellung bringen.

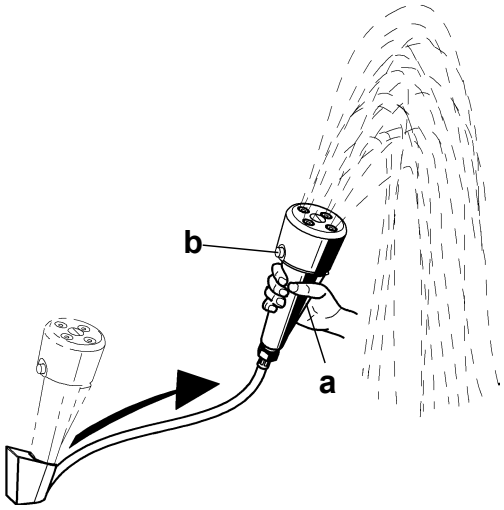

Augendusche

12.3 Auslösen der Augendusche durch:
(1.) Aus der Halterung nehmen und Auslösetaste (a), wie in der Abbildung gezeigt, drücken oder
(2.) die gesamte Augendusche in die Halterung drücken, ohne diese aus der Halterung zu nehmen.

- Das Wasser fließt.

12.4 Um den Wasserfluss zu stoppen, muss die Augendusche aus der Halterung entnommen und die rote Stopp-Taste (b) gedrückt werden.

13. Wartung und Pflege allgemein

Die Notdusche monatlich einmal auf ihre Funktionstüchtigkeit überprüfen (Richtlinien für Laborarmaturen BGR120).

Als Präventivmaßnahme zur Verminderung einer mikrobiologischen Kontamination empfiehlt es sich, das Füllwasser der Armatur in kürzeren Abständen (z. B. wöchentlich) durch Betätigen auszutauschen.

Armatur nur mit milden Seifenmitteln reinigen und anschließend mit viel Wasser gründlich abspülen. Keine Hochdruckreiniger zum Reinigen der Notduschkombination verwenden.

14. Wartung Augendusche

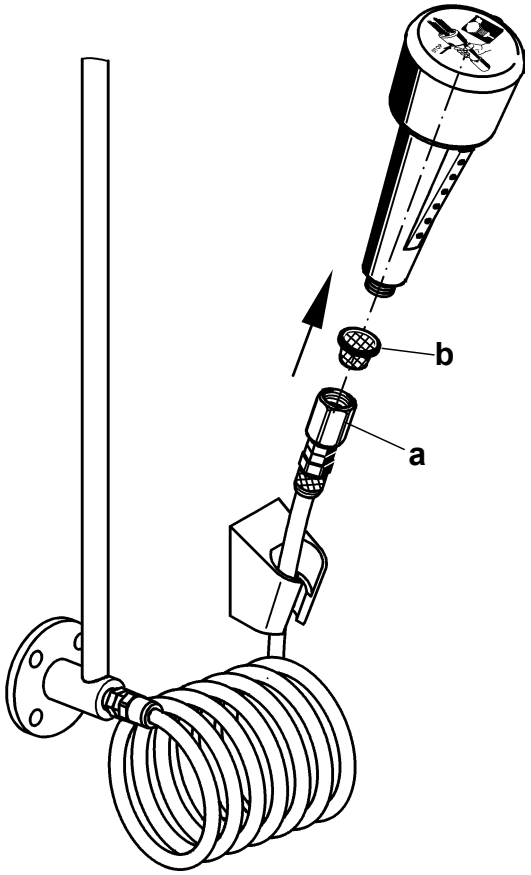

Sieb und Durchflussmengenregler wechseln

14.1 Das Wasser absperren.

14.2 Die Überwurfmutter SW 24 (a) lösen.

14.3 Das Sieb (b) reinigen ggf. wechseln.

► **Wichtig!**
Auf die Einbaulage des Siebes achten.
An dem Sieb ist die Dichtung mit angebracht.

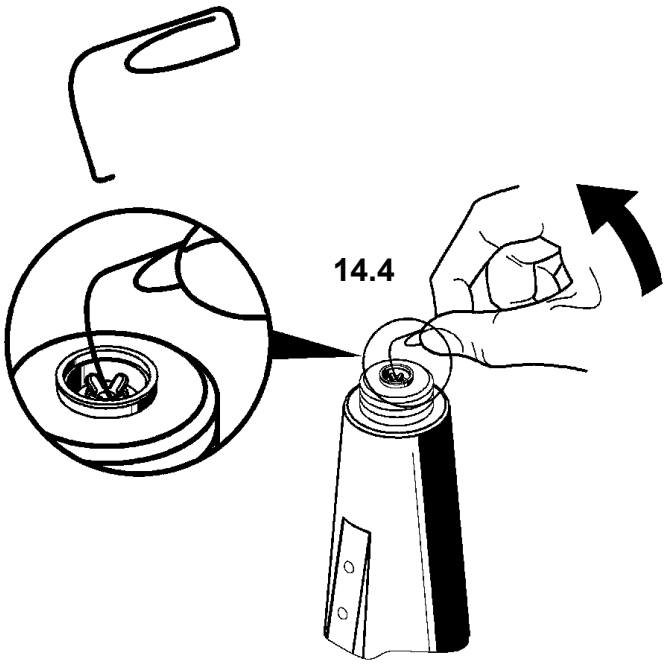

Augendusche

14.4 Den Durchflussmengenregler mit einem gebogenen Draht herausziehen und wechseln.

14.5 Der Zusammenbau erfolgt in umgekehrter Reihenfolge.

► **Wichtig!**
Auf die Einbaulage achten, bei verkehrtem Einbau funktioniert die Augendusche nicht!

15. Störungsbeseitigung

Störung	Ursache	Behebung
Wassermenge zu gering	• Durchflussmengenregler defekt • Sieb verschmutzt	► Wechseln ► Reinigen
Körperdusche – Wasser fließt nicht oder Handbetätigung hakt	• Wasserzufuhr unterbrochen • Kugelhahn nicht ausgerichtet • Handbetätigung verbogen • Kugelhahn schwergängig	► Wiederherstellen ► Ausrichten ► Richten ► Auswechseln
Augendusche – Wasser fließt nicht	• Wasserzufuhr unterbrochen • Rückflussverhinderer defekt oder falsch eingebaut	► Wiederherstellen ► Prüfen ggf. tauschen
Körperdusche – tropft	• Kugelhahn defekt • Dichtung der Stecktülle defekt/beschädigt • Stecktülle nicht richtig montiert	► Auswechseln ► Auswechseln ► Überprüfen

Sollte eine Störung nicht zu beheben oder in der Störungsbeseitigung nicht aufgeführt sein, benachrichtigen Sie uns!

16. Ersatzteile

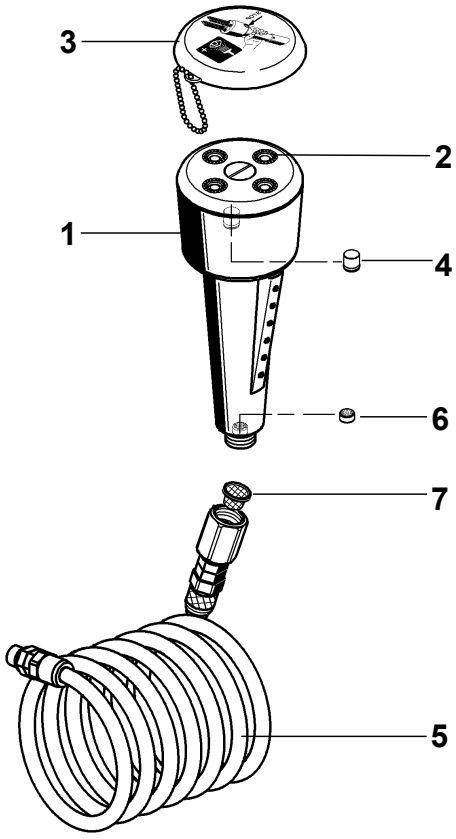

	Bezeichnung	Art.-Nr.
1	Handdusche komplett	87-100-20.205
2	Sprühkopf	87-013-03.065
3	Staubschutzkappe mit Kugelkette	87-100-03.410
4	Rückflussverhinderer	87-019-01.078
5	Spiralschlauch	87-024-03.033
6	Durchflussmengenregler	87-013-03.060
7	Sieb	87-020-01.009
	Wartungs-Set bestehend aus: O-Ringe	87-500-03.015
	Kugelhahn	87-100-80.192
	O-Ring für Stecktülle	87-100-20.201

Kontakt

NOVALAB GmbH
Brunsbütteler Damm 440
13591 Berlin

Phone: +49 (0) 30 36 403 36 11
Fax: +49 (0) 30 36 403 36 28
E-mail: info@novalab-gmbh.de