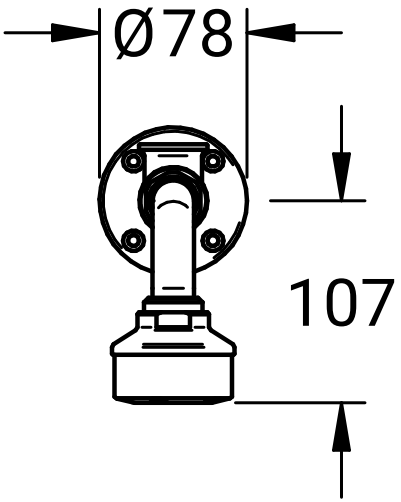
Ø78
107

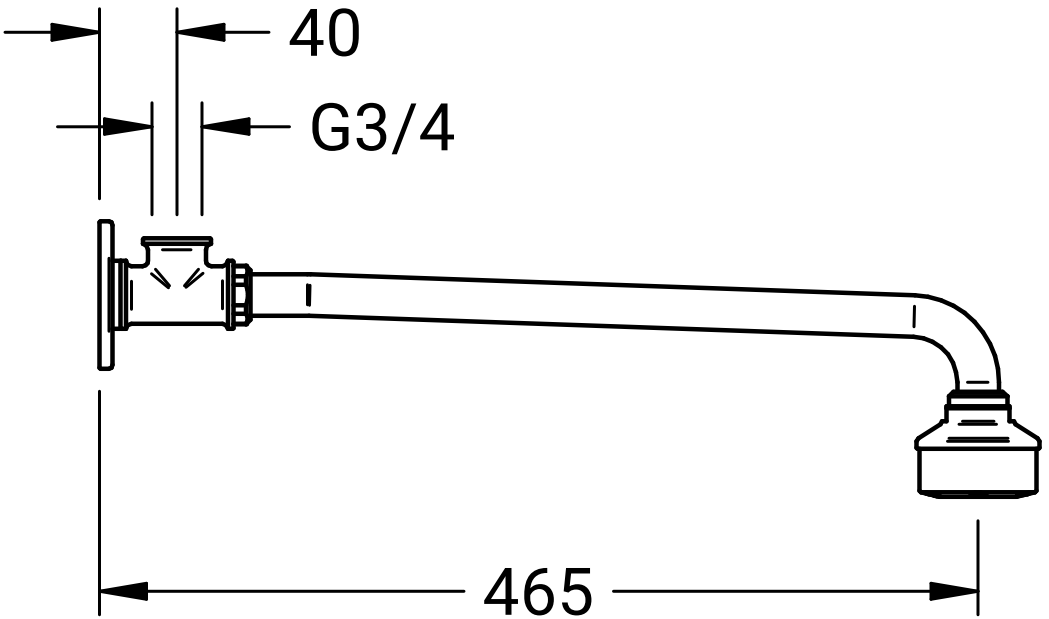
40
G3/4
465