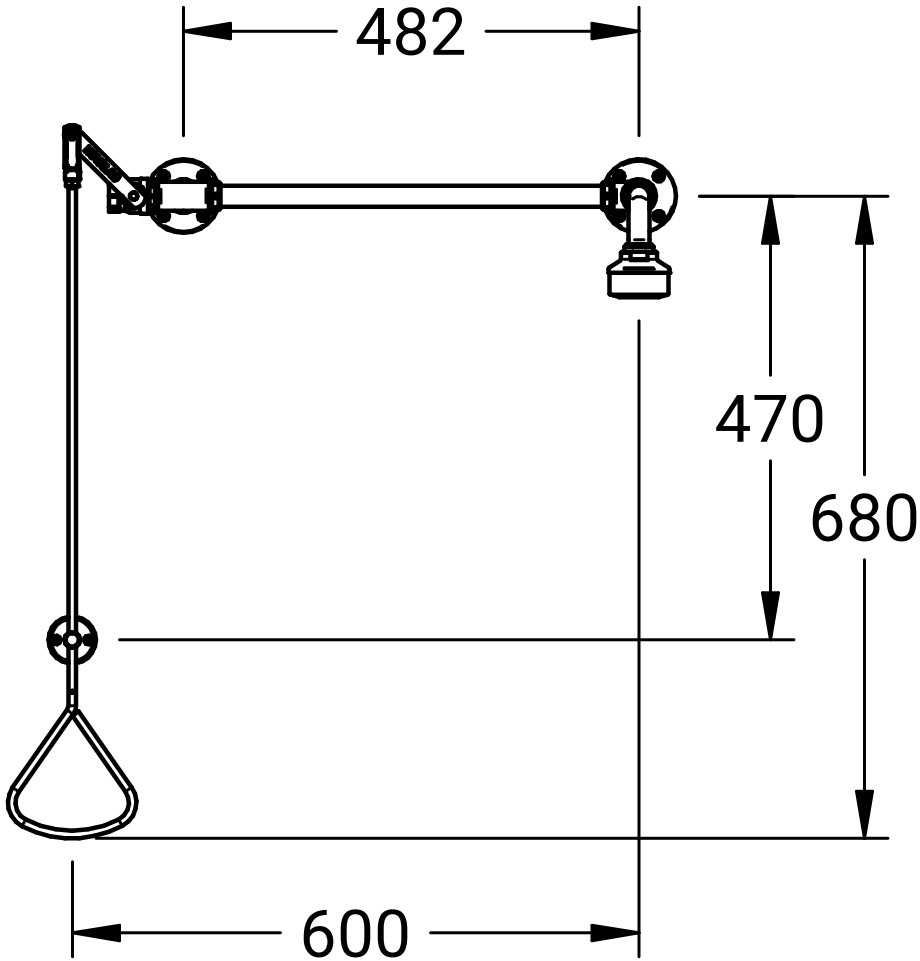
482
470
680
600

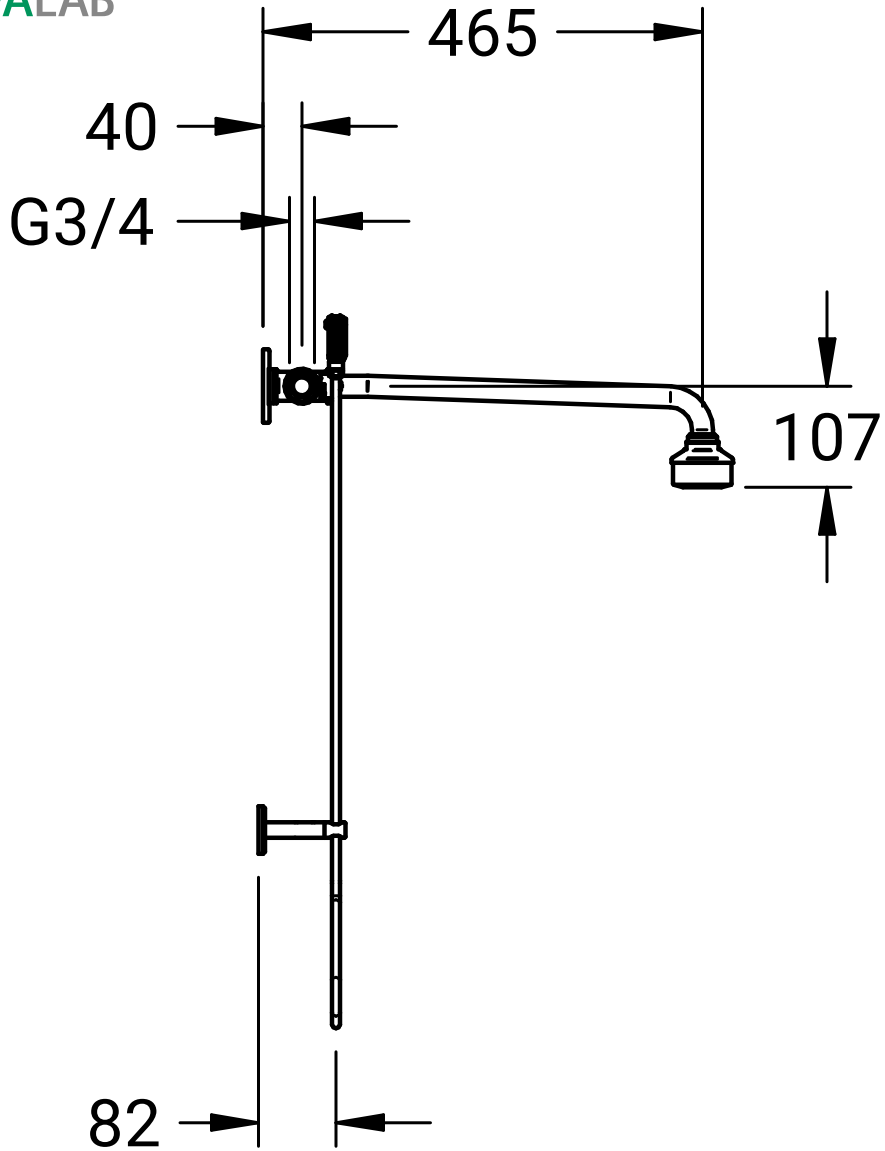
465
40
G3/4
107
82

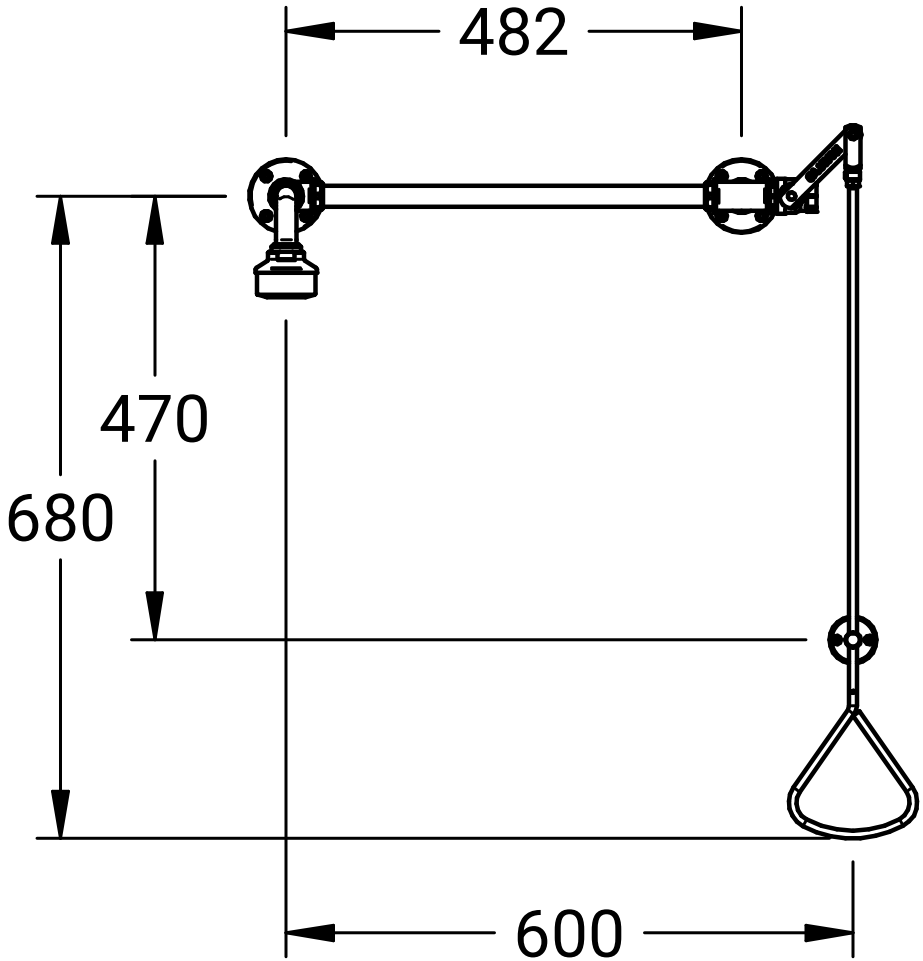
482
470
680
600

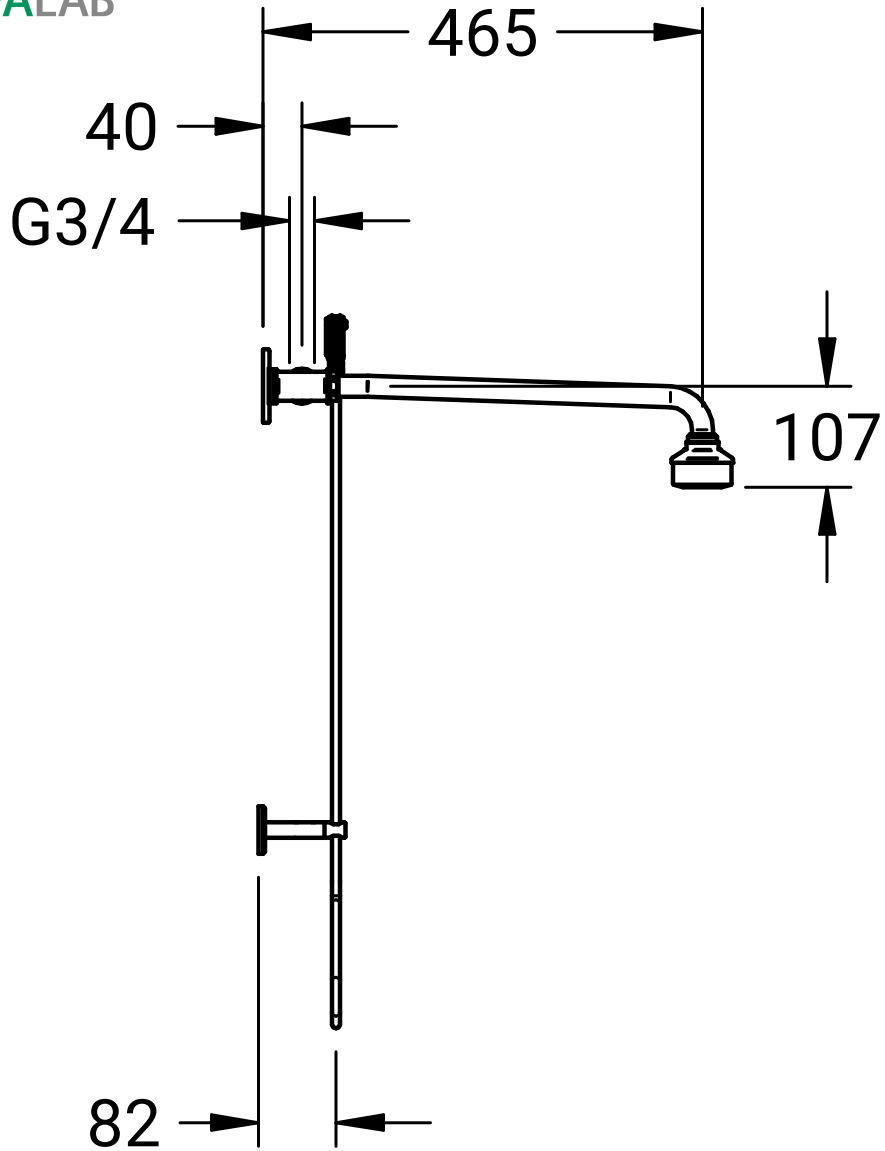
465
40
G3/4
107
82