Protection tube

For main and single hydrant, adjustable length 0.94 m - 1.60 m, made of plastic



Attributes

— Made of plastic

Variants	Art.-No.:
DN 20 - DN 25	**98 8091 40**
DN 32 - DN 50 (Maßzeichnung siehe Downloads - Datenblatt)	**98 8091 50**

Dimensional Drawings

Art.-No.: 98 8091 40

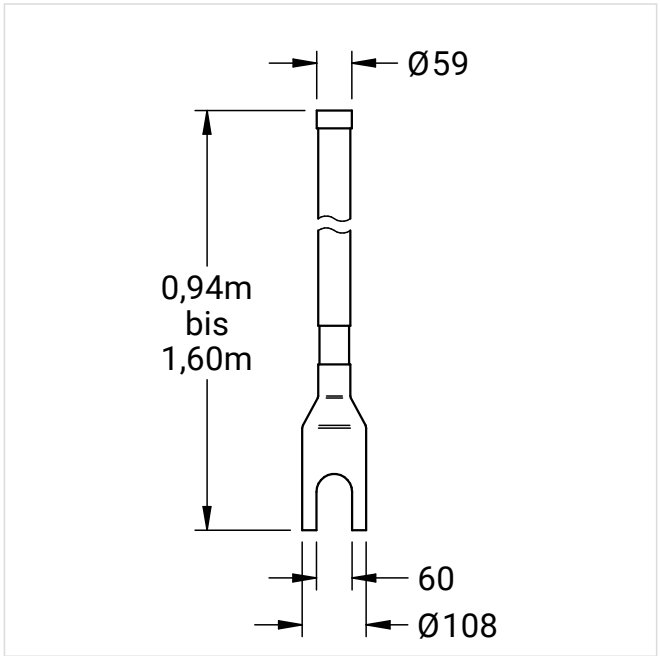

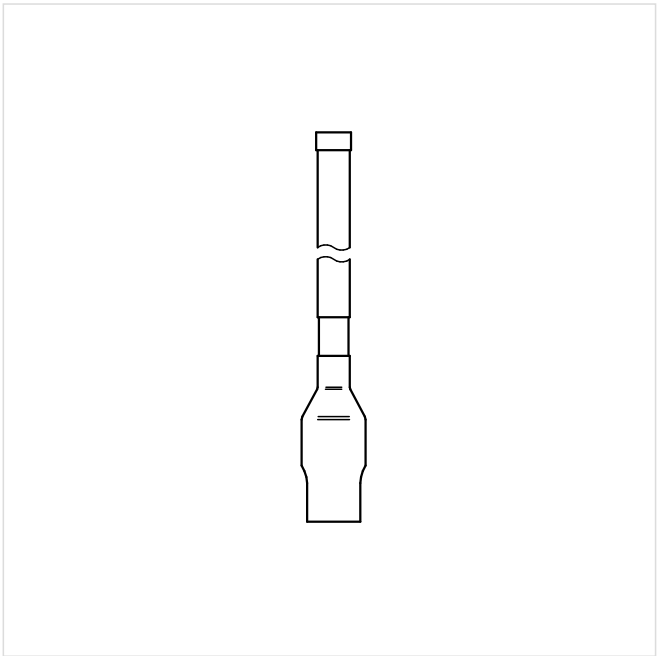

NovaLab GmbH
Brunsbütteler Damm 446
13591 Berlin

Phone +49 (0) 30 36 403 36 20
Fax +49 (0) 30 36 403 36 26
Mail: info@novalab-gmbh.de

Art.-No.: 98 8091 50

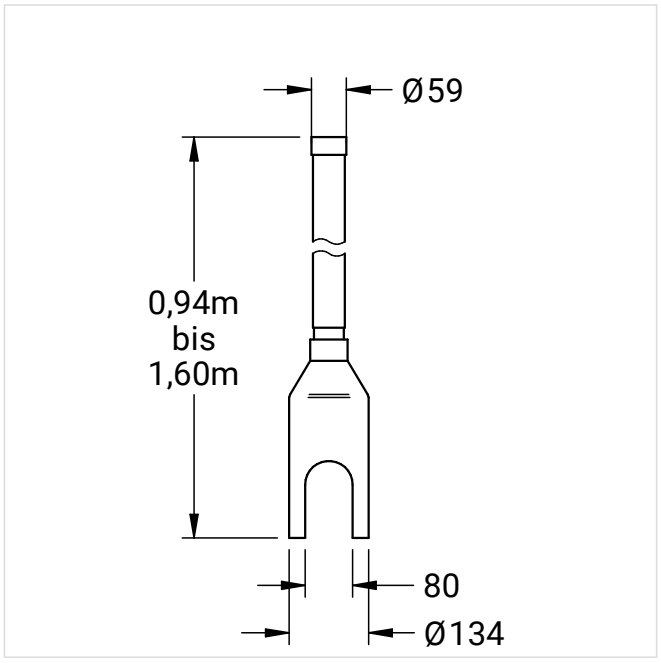

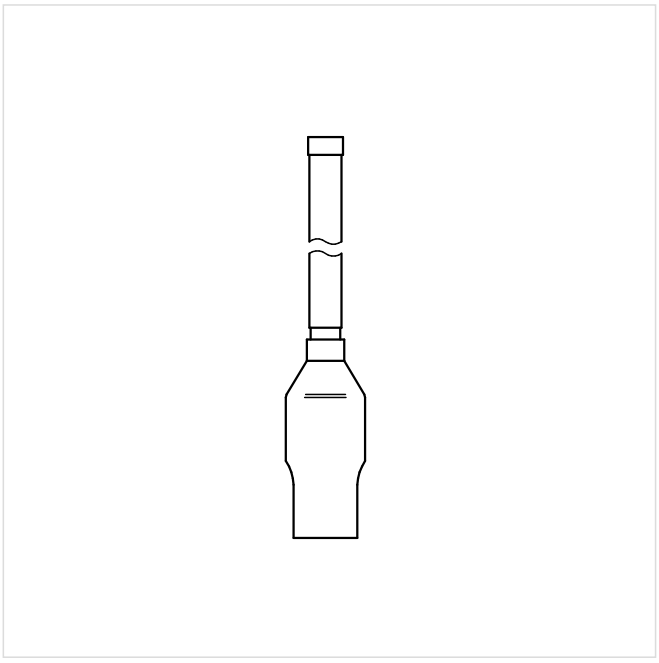

NovaLab GmbH
Brunsbütteler Damm 446
13591 Berlin

Phone +49 (0) 30 36 403 36 20
Fax +49 (0) 30 36 403 36 26
Mail: info@novalab-gmbh.de