Socket spanner

T-shape made of steel

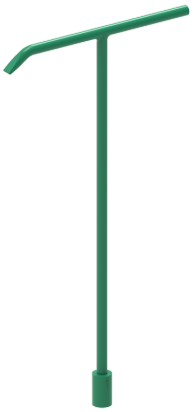

Attributes

— Made of steel

Variants	Art.-No.:
Länge 0,60 m für Steigeschlüssel, Innenvierkant 12,5 mm	**98 8093 00**
Länge 1,10 m für Steigeschlüssel, Innenvierkant 12,5 mm (Maßzeichnung siehe Downloads - Datenblatt)	**98 8093 10**
Länge 0,60 m für Hydranten, Innenvierkant 14,5 mm (Maßzeichnung siehe Downloads - Datenblatt)	**98 8093 05**

Dimensional Drawings

Art.-No.: 98 8093 00

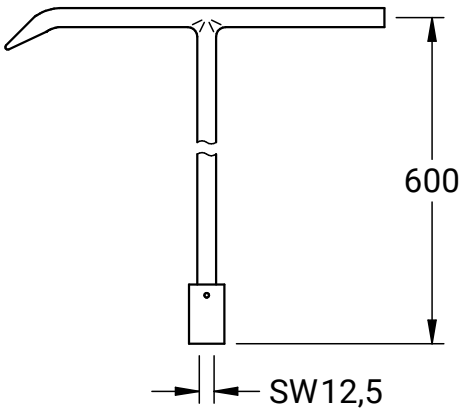

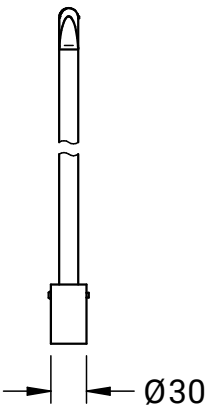

NovaLab GmbH
Brunsbütteler Damm 446
13591 Berlin

Phone +49 (0) 30 36 403 36 20
Fax +49 (0) 30 36 403 36 26
Mail: info@novalab-gmbh.de

Art.-No.: 98 8093 10

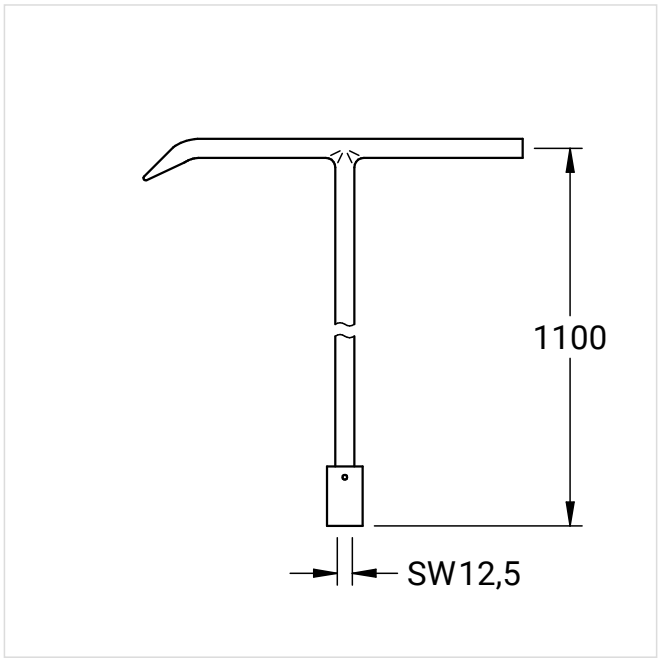

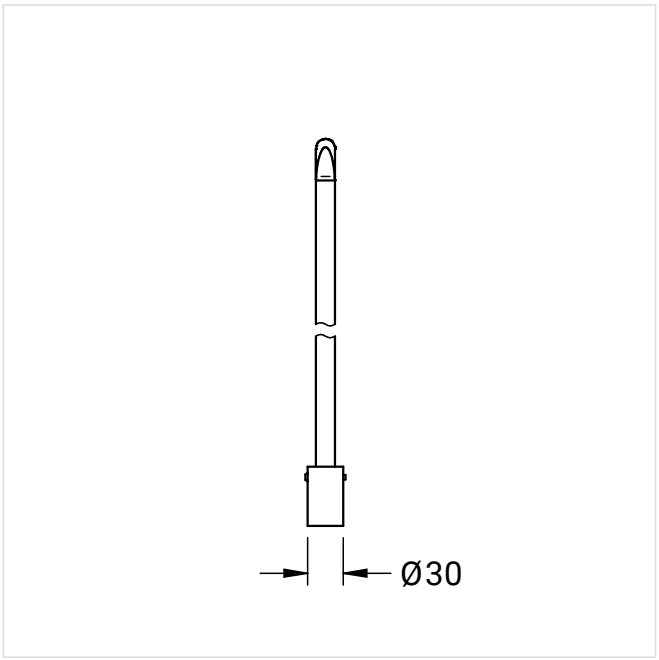

Art.-No.: 98 8093 05

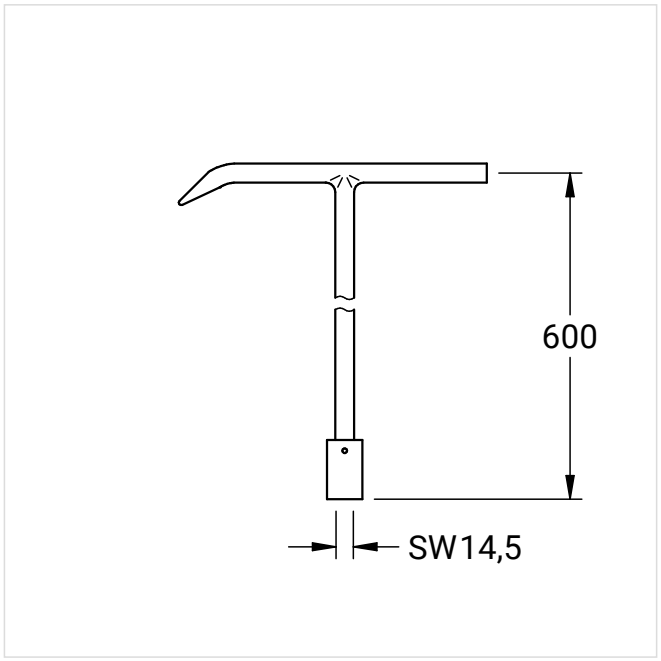

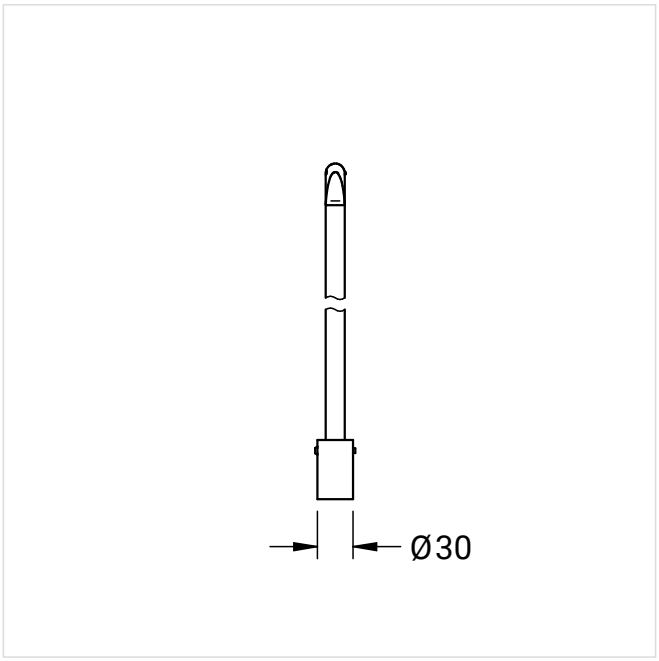

NovaLab GmbH
Brunsbütteler Damm 446
13591 Berlin

Phone +49 (0) 30 36 403 36 20
Fax +49 (0) 30 36 403 36 26
Mail: info@novalab-gmbh.de