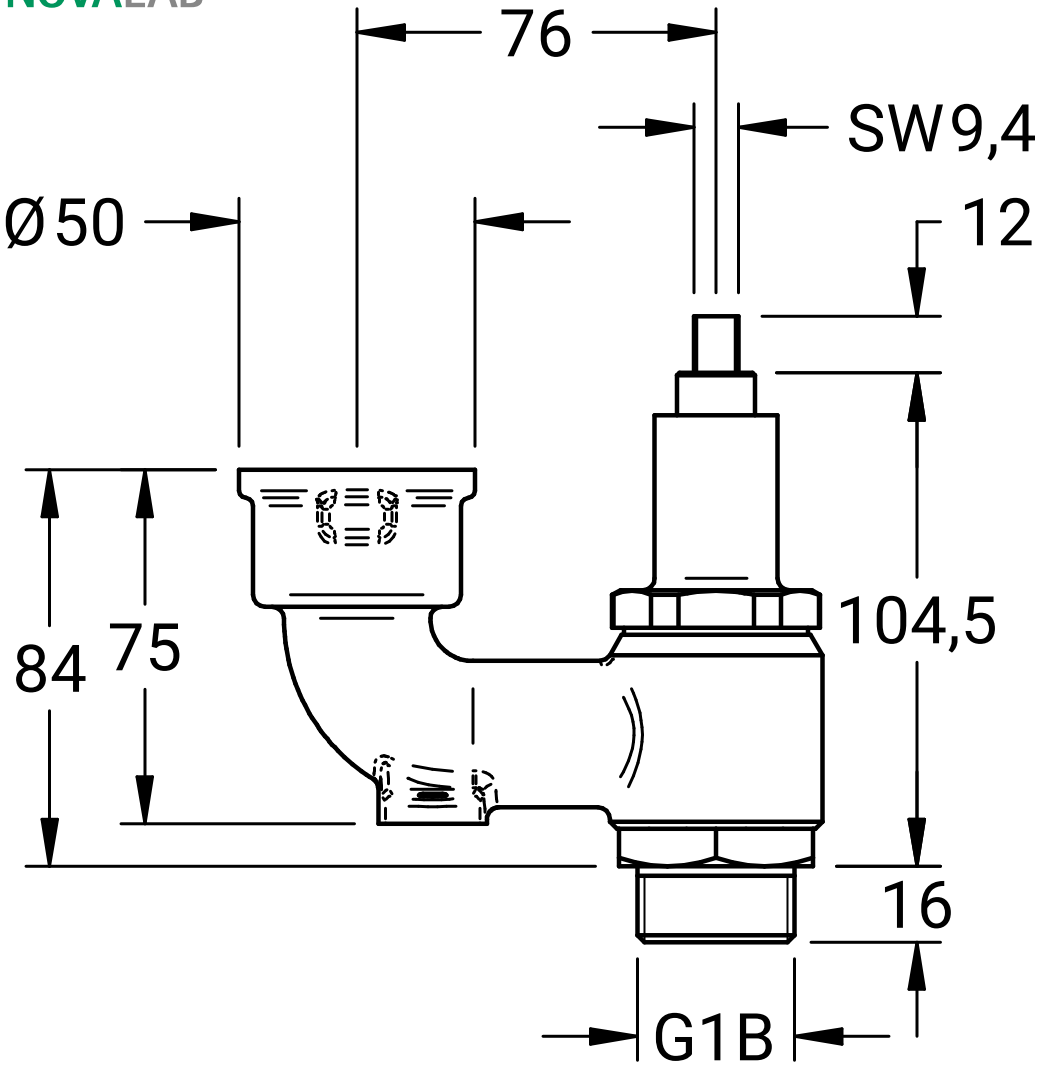
76
SW9,4
Ø50
12
84
75
104,5
16
G1B

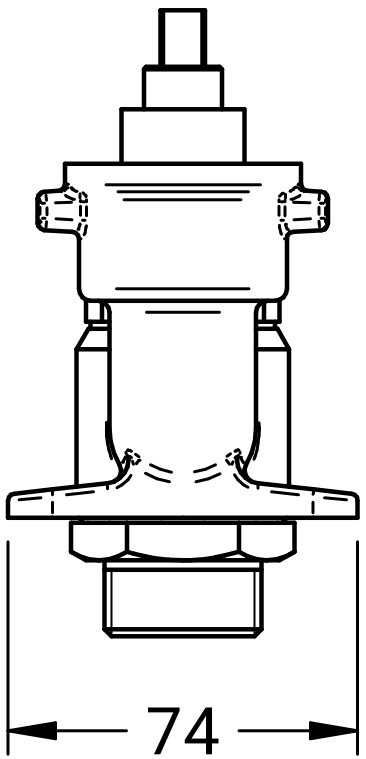
74

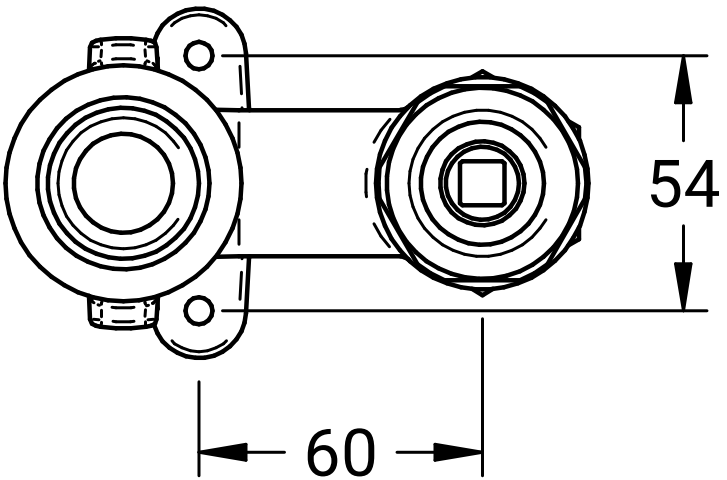
54
60