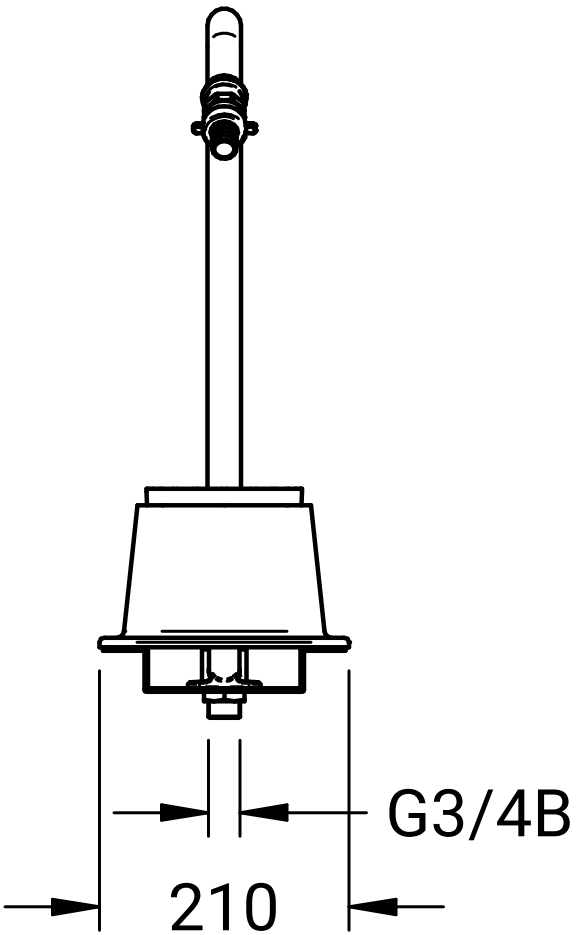
G3/4B
210

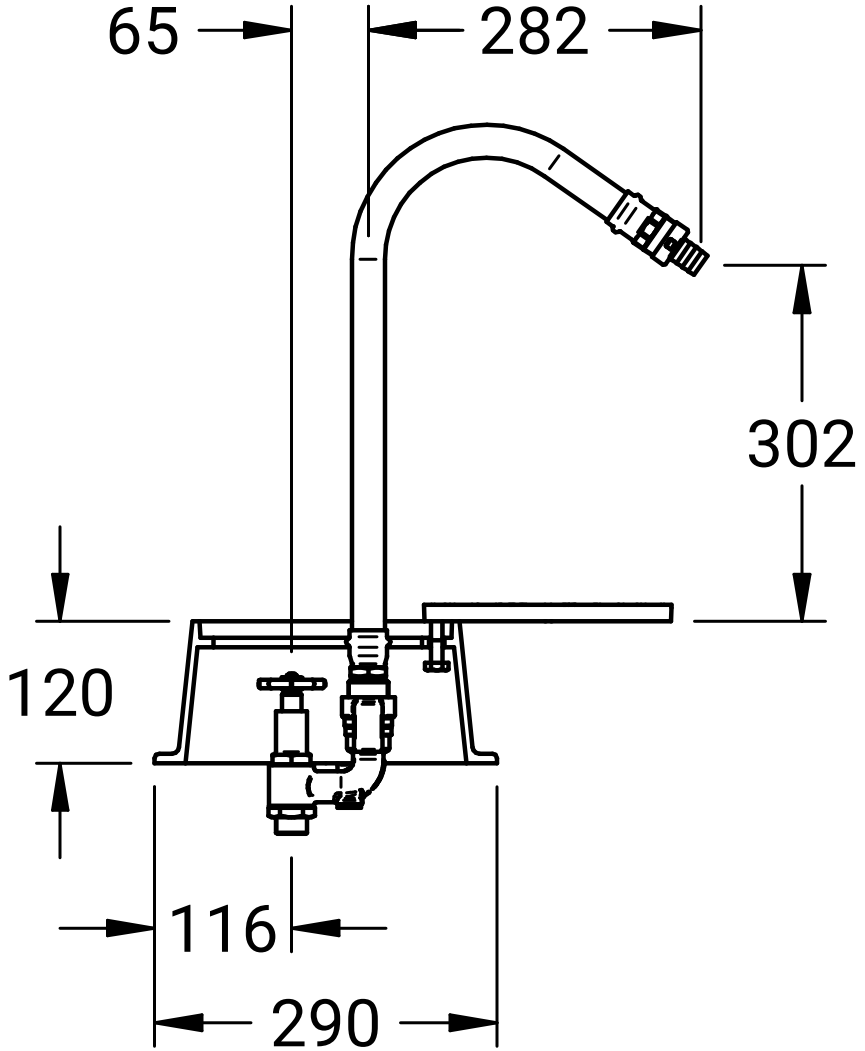
65
282
302
120
116
290