

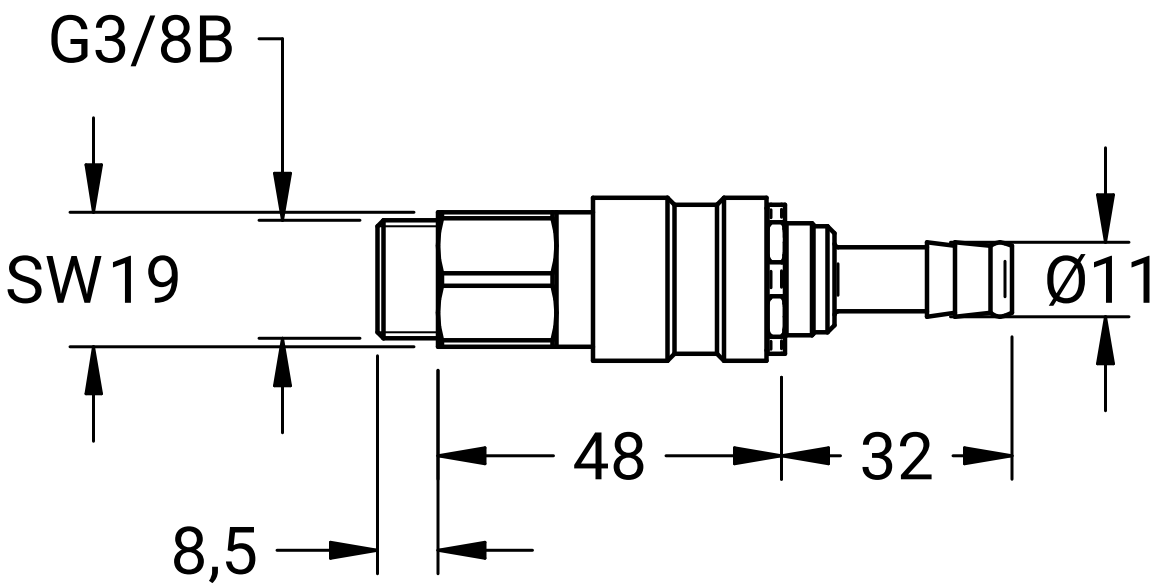
G3/8B
SW19
Ø11
48
32
8,5