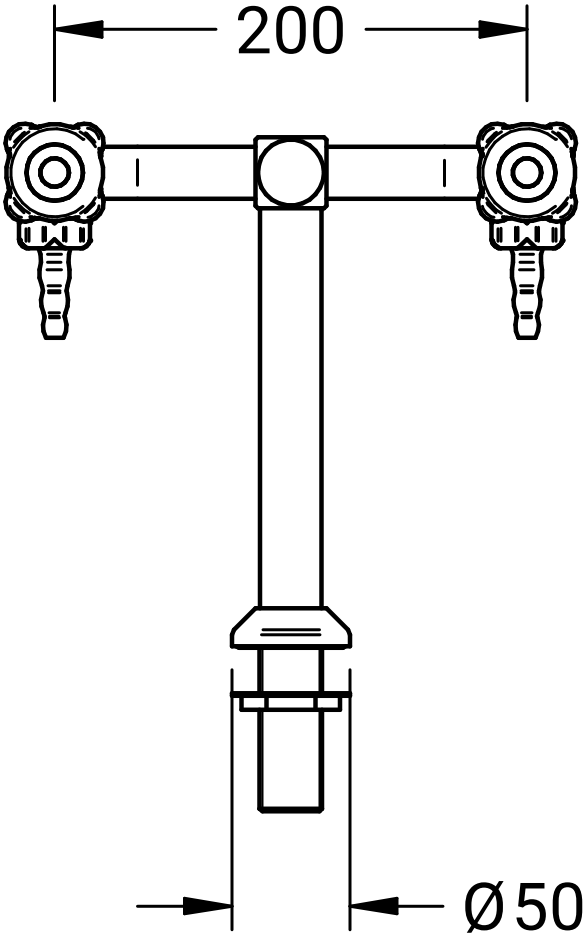
200
Ø50

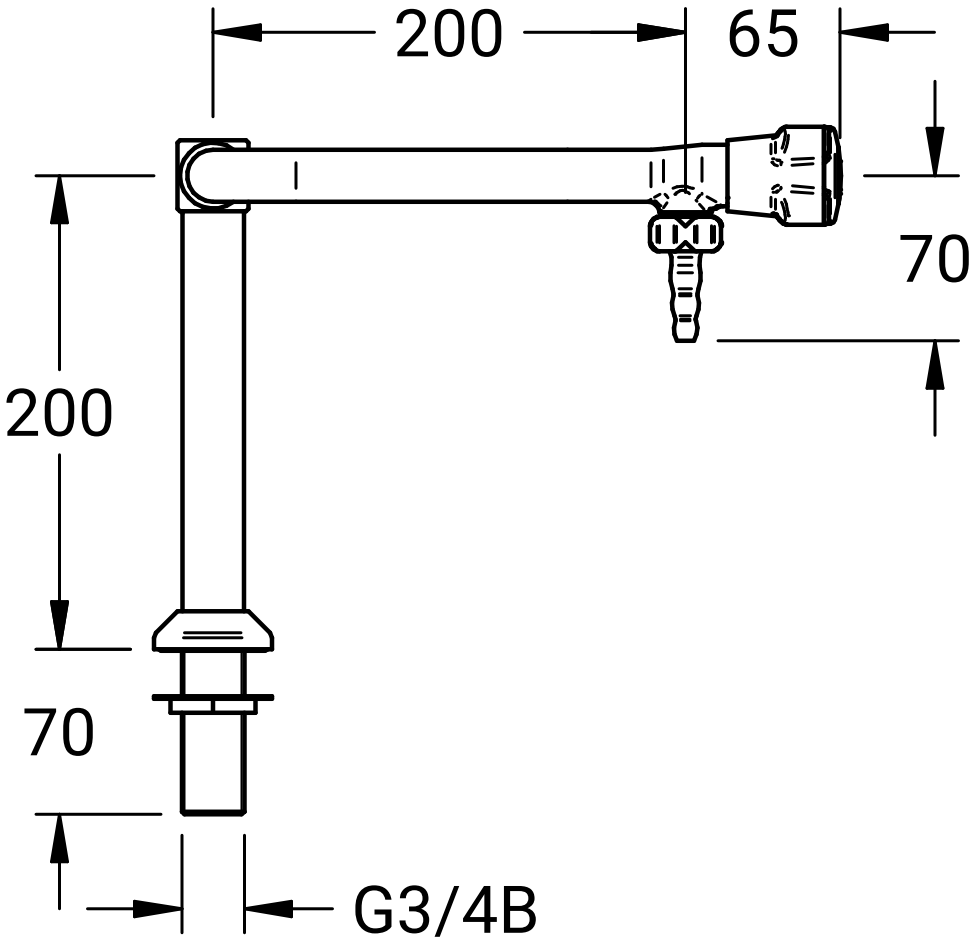
200
65
70
200
70
G3/4B