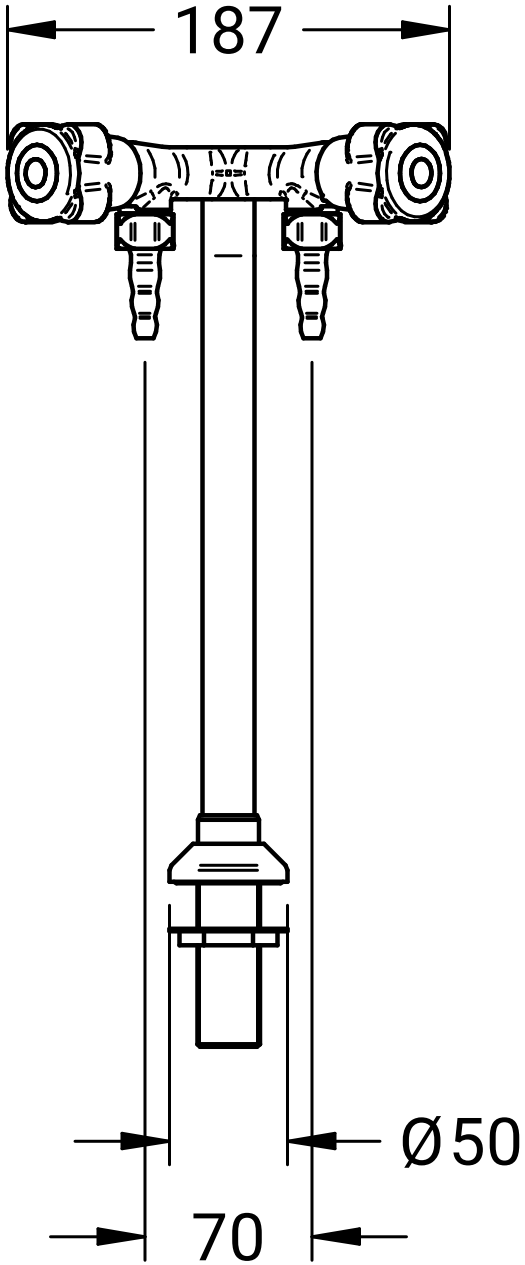
187
Ø50
70

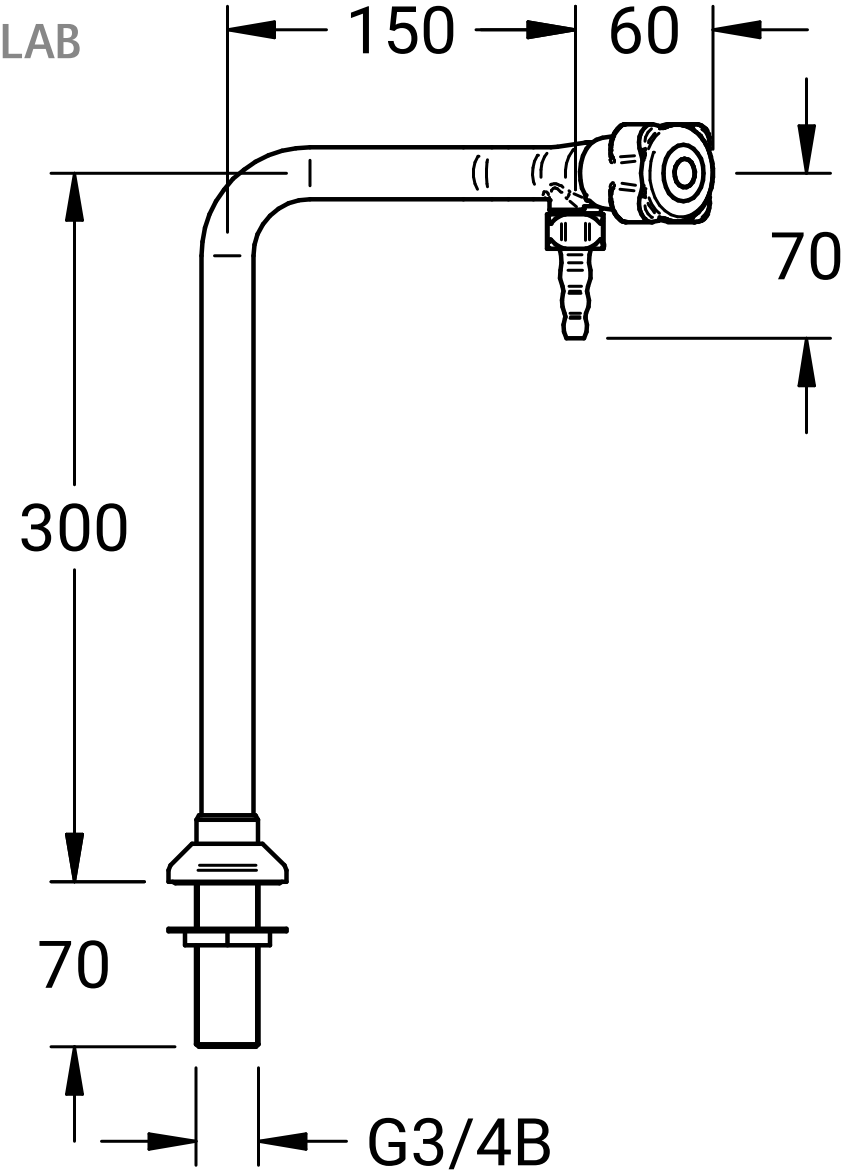
150
60
70
300
70
G3/4B