NOVALAB Traversée murale pour vanne de vidange



Caractéristiques

- Pour l'utilisation sur les vannes à levier basculant NOVALAB pour montage encastré
- Aux vannes à levier pour montage encastré 70-1705 35
- Raccordement au corps de la vanne avec filetage mâle G1/4B avant l'installation murale
- Raccordement pour la vanne de vidange Filetage femelle G1/4
- Avec rosace murale

Variantes	N° d'art:
	87 1008 02 33

Dessins techniques

N° d'art: 87 1008 02 33

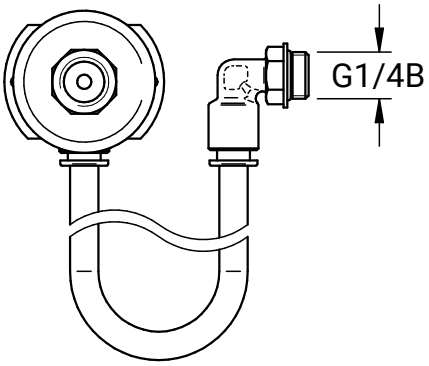

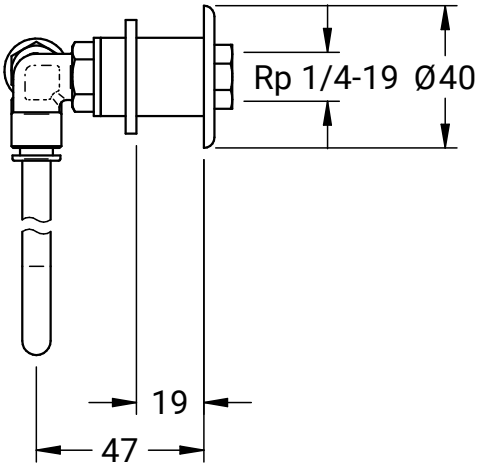

NovaLab GmbH
Brunsbütteler Damm 446
13591 Berlin

Phone +49 (0) 30 36 403 36 20
Fax +49 (0) 30 36 403 36 26
Mail: info@novalab-gmbh.de