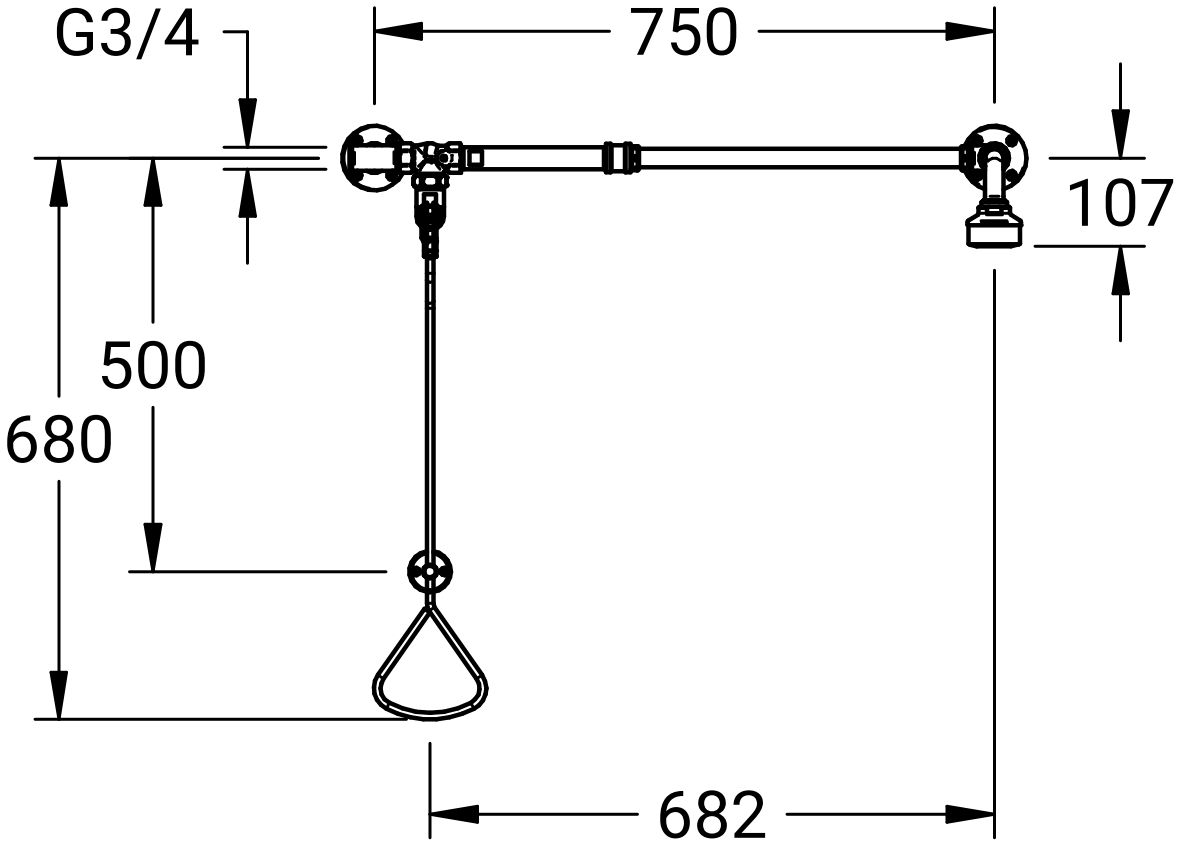
G3/4
750
107
500
680
682

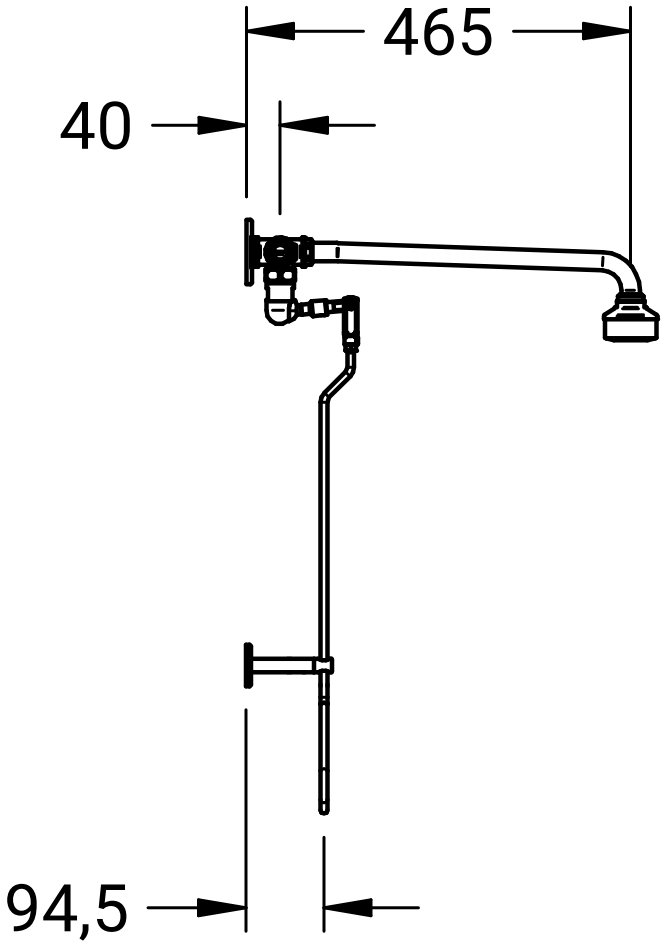
465
40
94,5

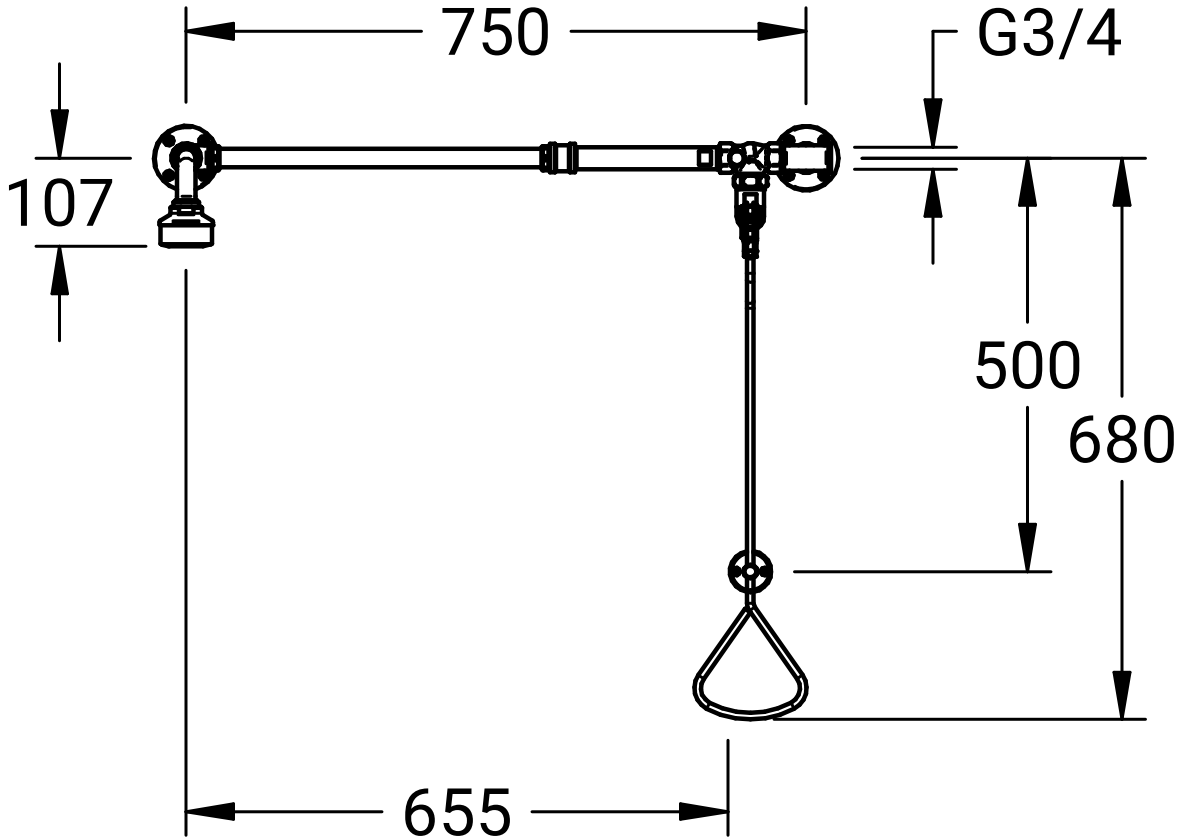
750
G3/4
107
500
680
655

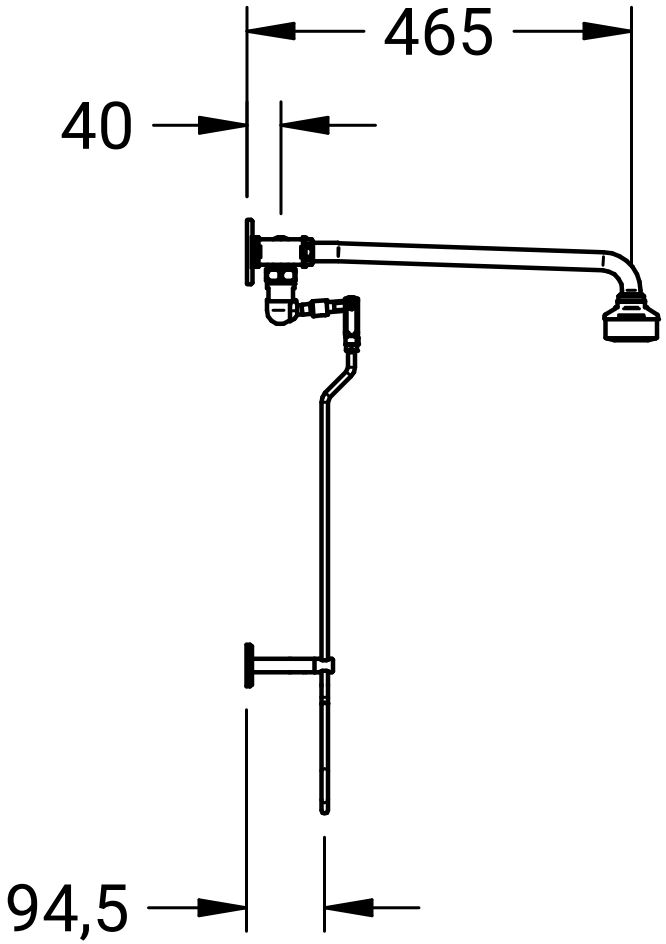
465
40
94,5