Hygo XL Chauffé



Caractéristiques

- Avec chauffe-eau
- Signalisation par LED en cas de niveau d'eau bas
- Pompe à eaux usées pour vider facilement le réservoir
- Alimentation électrique par 110-230 V
- Robinetterie à faible consommation d'eau pour plus de 150 cycles de lavage
- Réservoir d'eau et d'eaux usées, 30 litres de chacun
- Raccordement d'eau/évacuation fixe pas nécessaire
- Se laver les mains sans contact avec une robinetterie à commande infrarouge

Variantes	N° d'art:
	40 0205

Dessins techniques

N° d'art: 40 0205

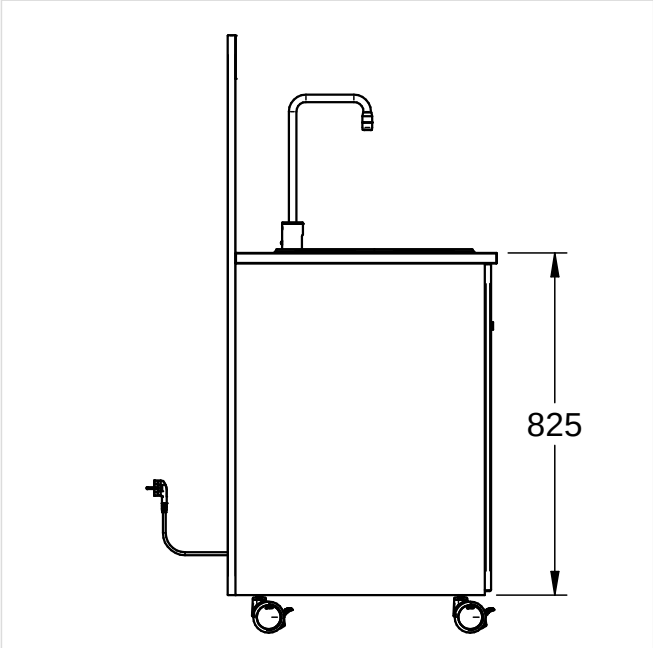

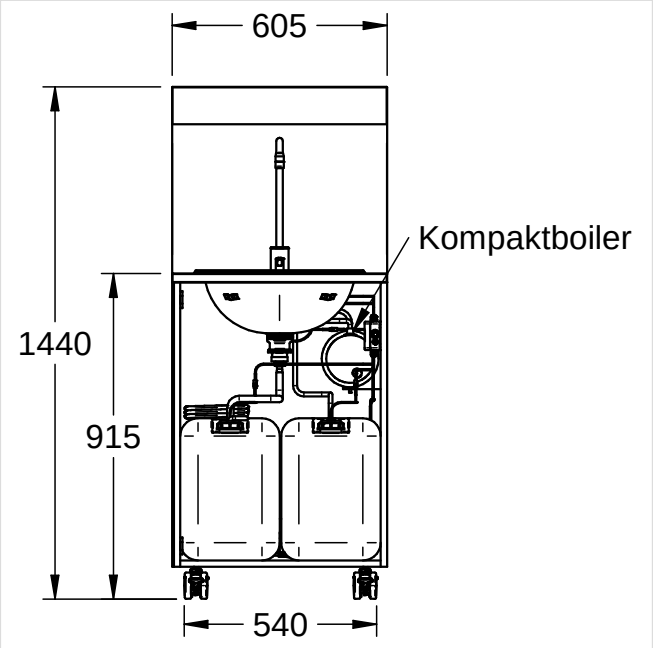

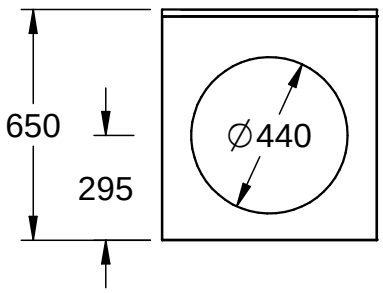

NovaLab GmbH
Brunsbütteler Damm 446
13591 Berlin

Phone +49 (0) 30 36 403 36 20
Fax +49 (0) 30 36 403 36 26
Mail: info@novalab-gmbh.de