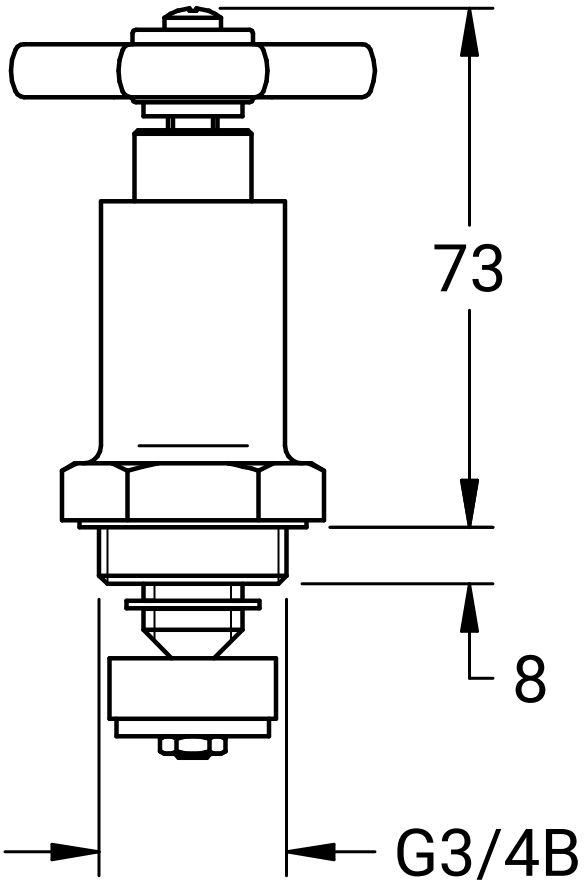
73
8
G3/4B

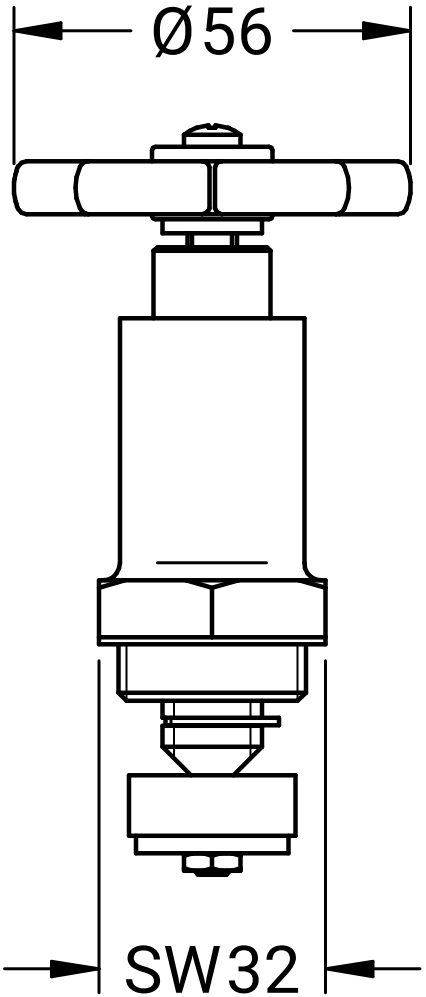
Ø56
SW32

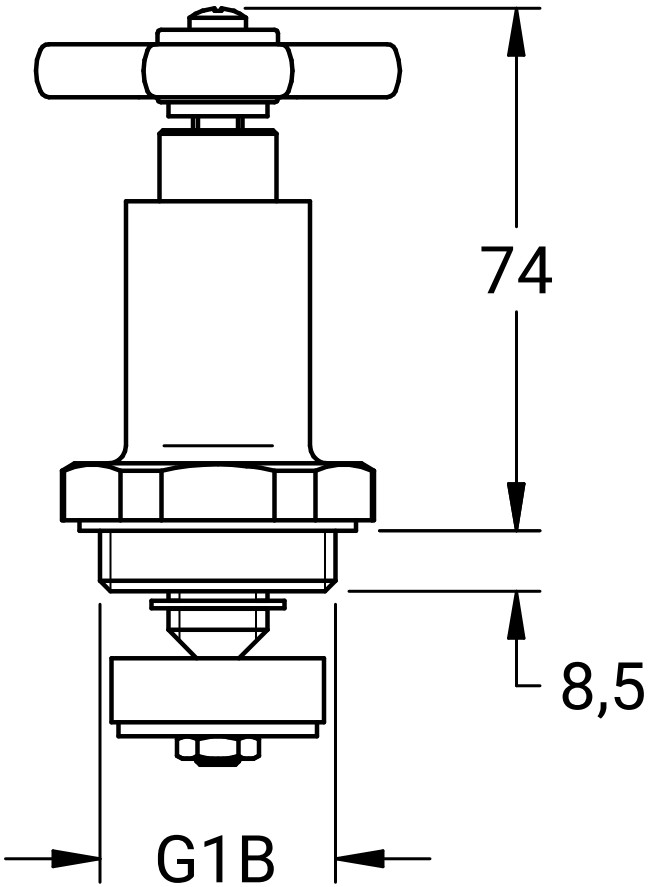
74
8,5
G1B

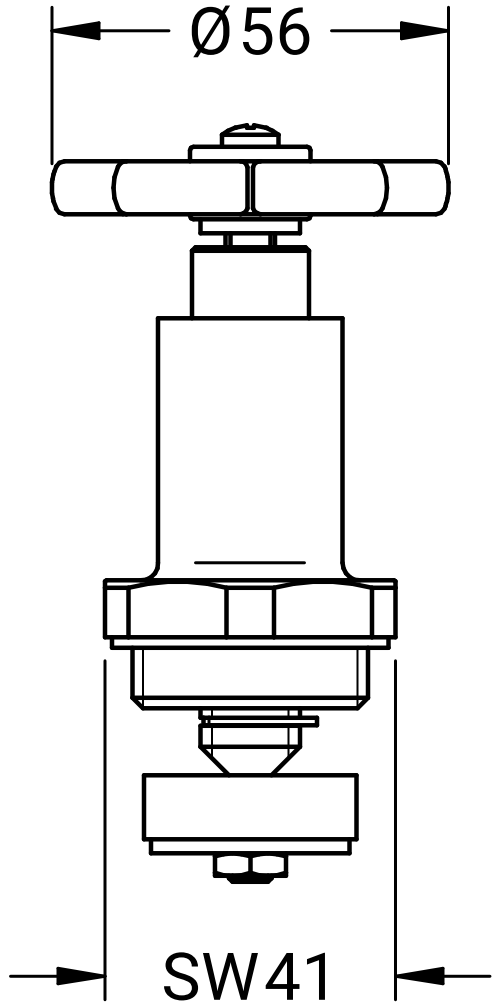
Ø56
SW41