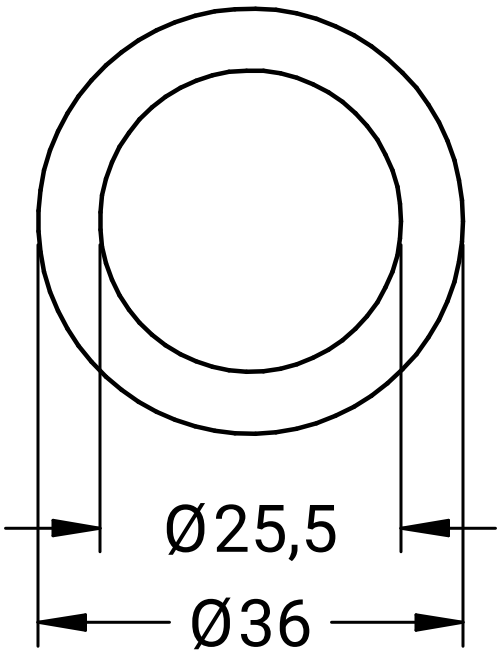
Ø25,5
Ø36

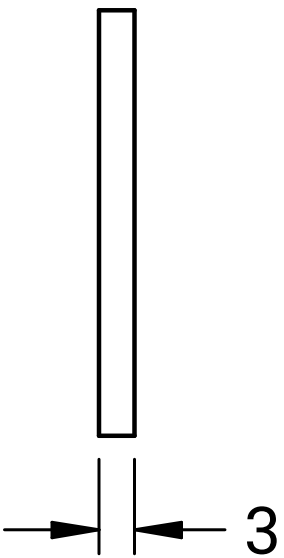
3

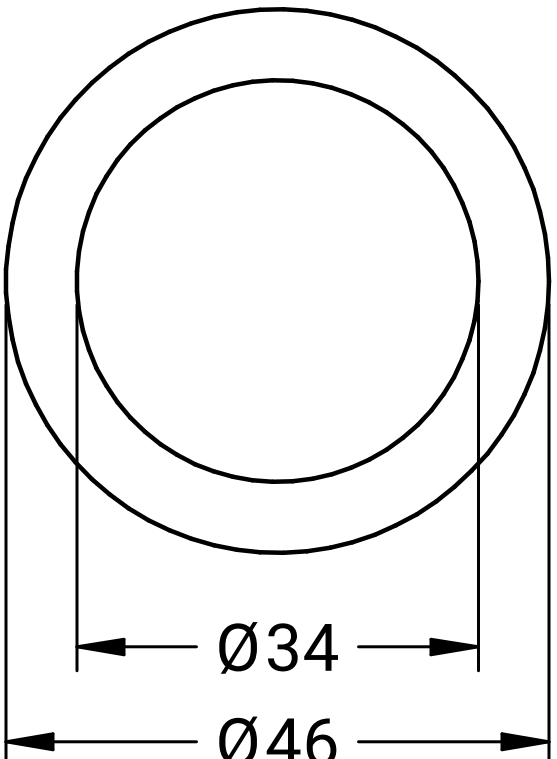
Ø34
Ø46

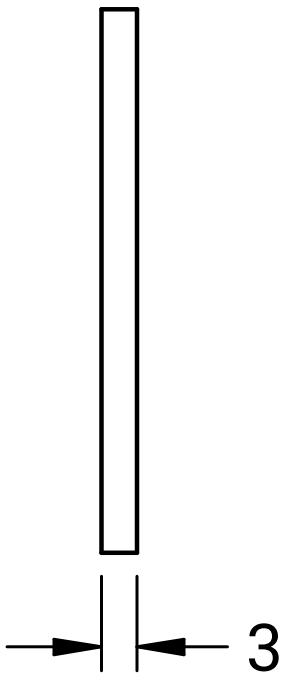
3

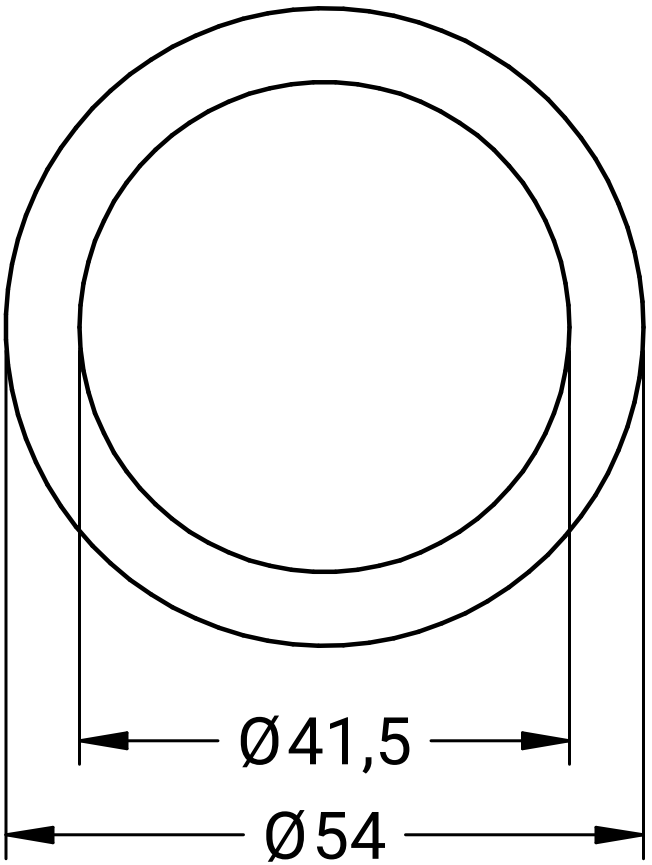
Ø41,5
Ø54

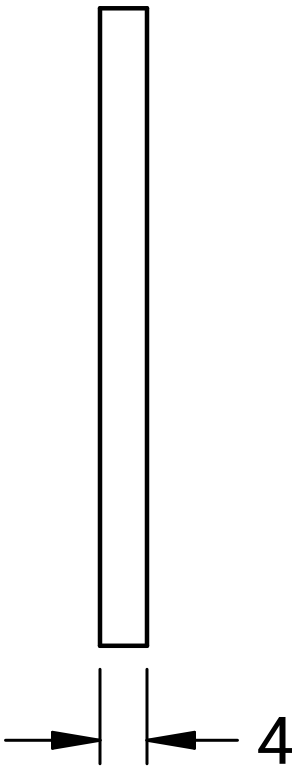
4

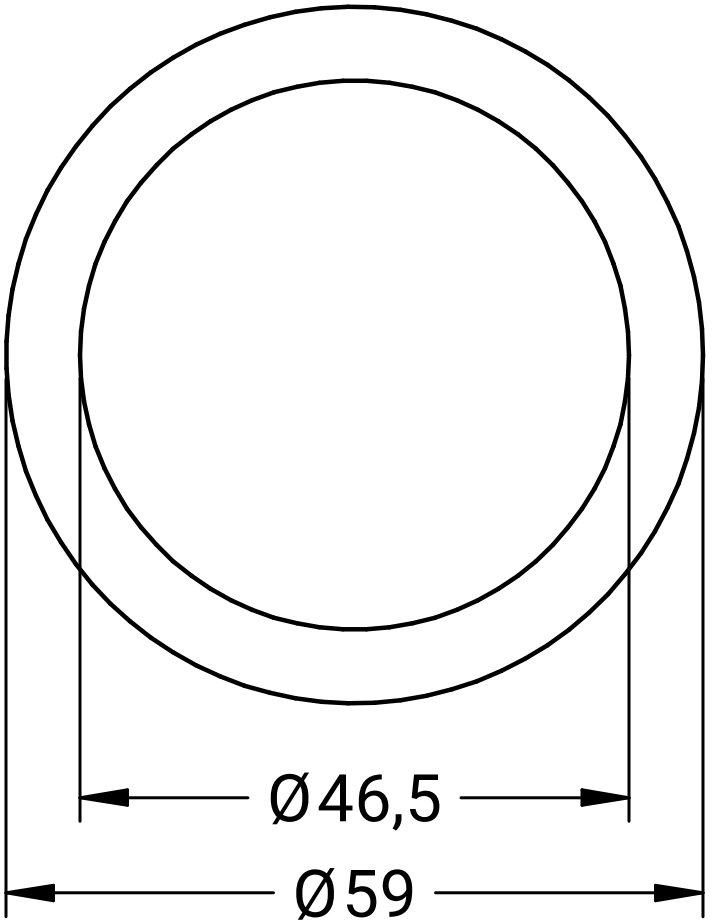
Ø46,5
Ø59

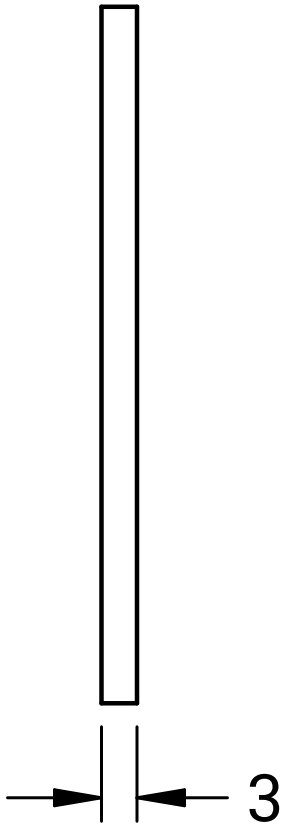
3

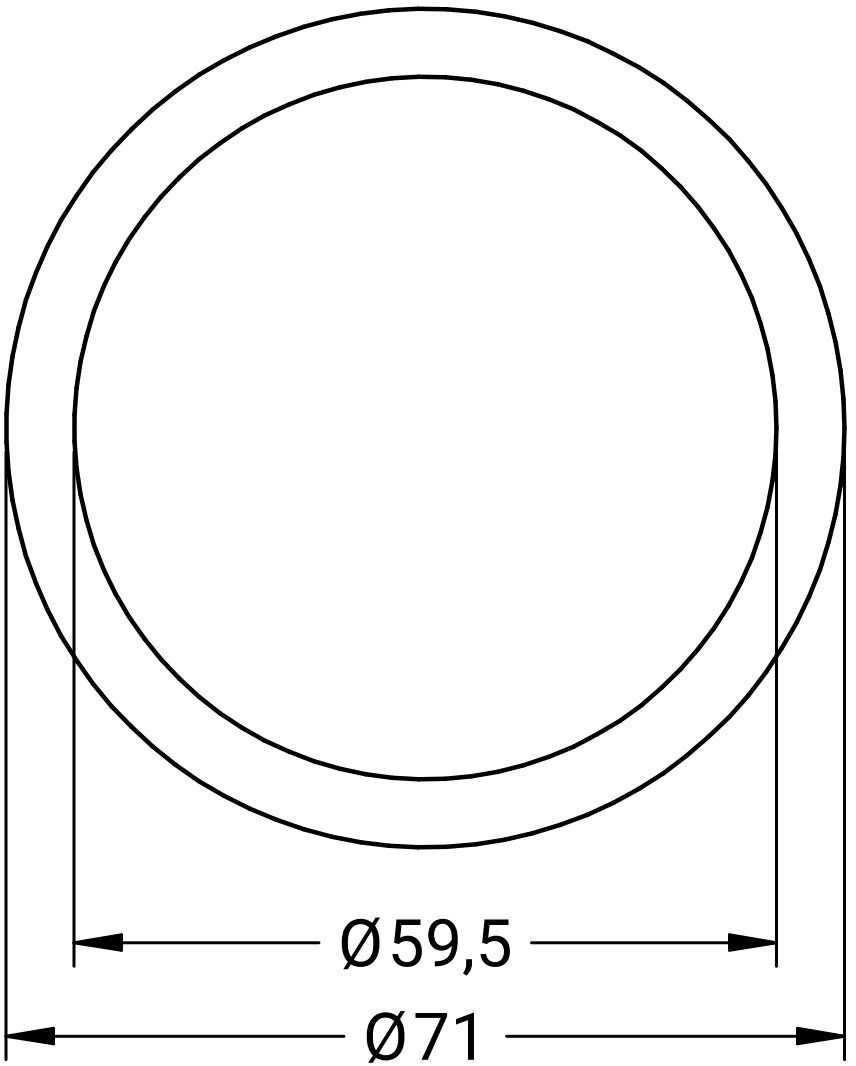
Ø59,5
Ø71

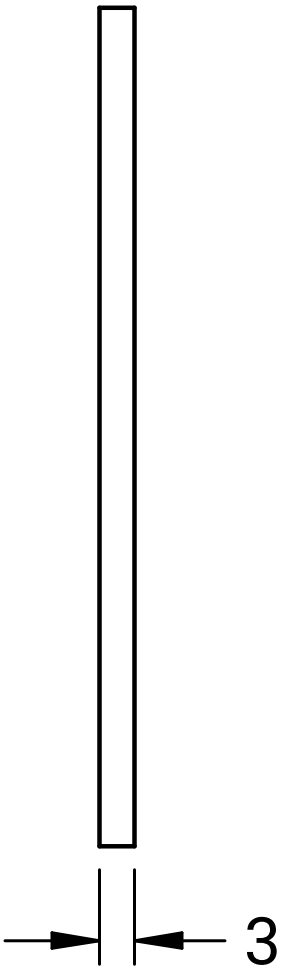
3