Tube de prélèvement en acier inoxydable, vanne 3-6x



Tube de prélèvement en acier inoxydable avec raccord à baïonnette DN 20, 3 vannes de sortie DN 15 avec raccord tétine, dispositif antisiphonage et clapet anti-retour en laiton, hauteur complète env. 1 m. L'équipement avec 4 à 6 vannes de prélèvement est possible sur demande.

Caractéristiques

Variantes	N° d'art:
DN 20	**80 2223 31**
DN 25 (Pour les dimensions, voir Téléchargements - Fiche technique)	**80 2223 41**

Dessins techniques

N° d'art: 80 2223 31

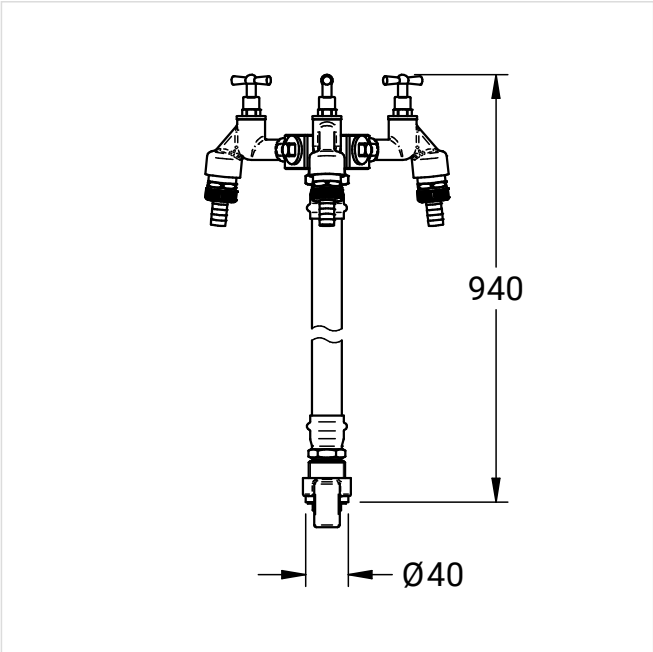

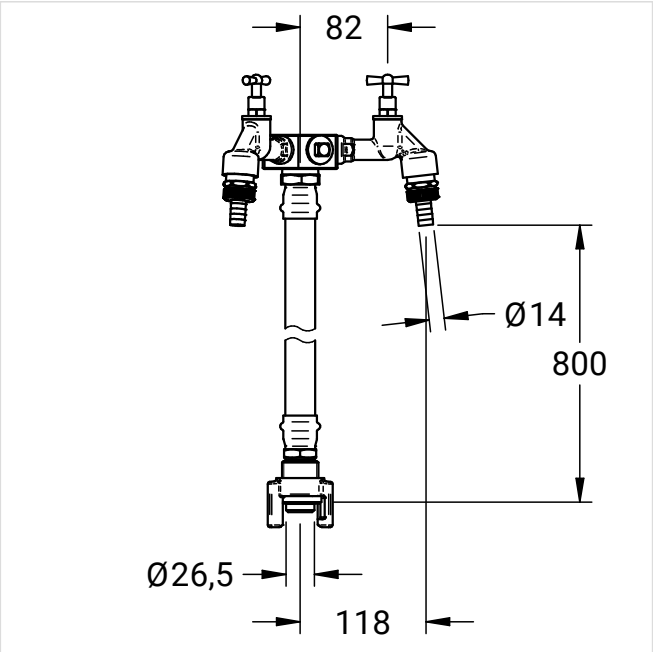

NovaLab GmbH
Brunsbütteler Damm 446
13591 Berlin

Phone +49 (0) 30 36 403 36 20
Fax +49 (0) 30 36 403 36 26
Mail: info@novalab-gmbh.de

N° d'art: 80 2223 41

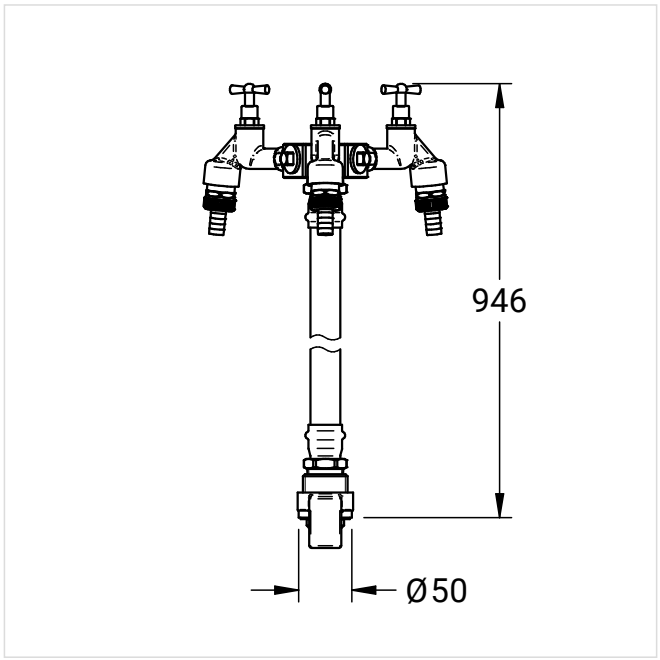

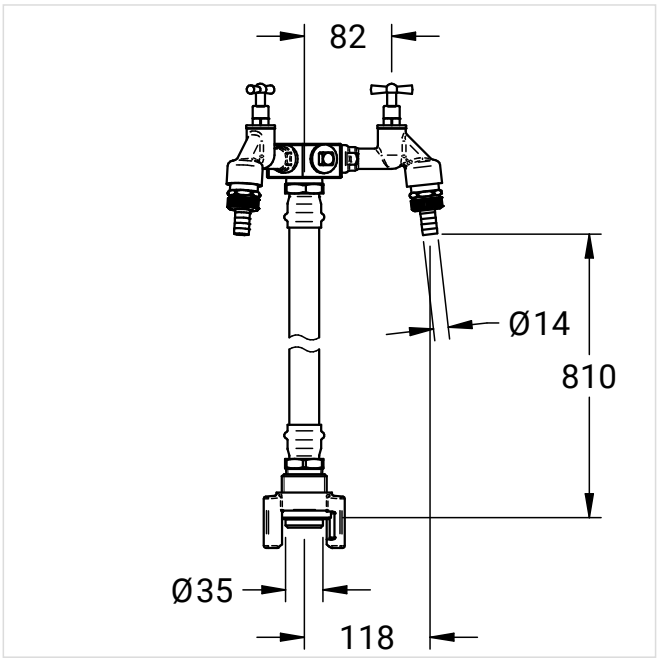

NovaLab GmbH
Brunsbütteler Damm 446
13591 Berlin

Phone +49 (0) 30 36 403 36 20
Fax +49 (0) 30 36 403 36 26
Mail: info@novalab-gmbh.de