Raccord à baïonnette avec bouchon

Comme protection contre l'encrassement du côté sortie des vannes de jardin, laiton brut.

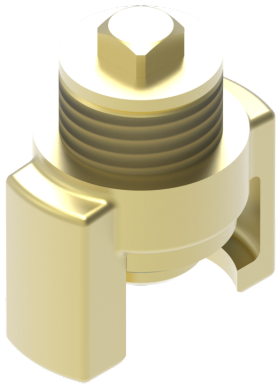

Caractéristiques

— Corps en laiton

Variantes	N° d'art:
DN 20	**80 2368 30**
DN 25 (Pour les dimensions, voir Téléchargements - Fiche technique)	**80 2368 40**

Dessins techniques

N° d'art: 80 2368 30

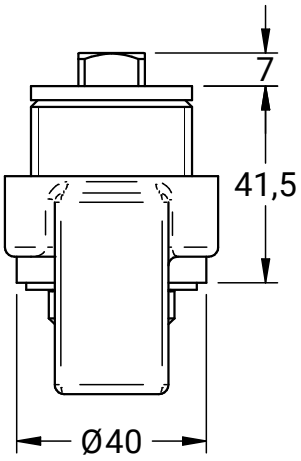

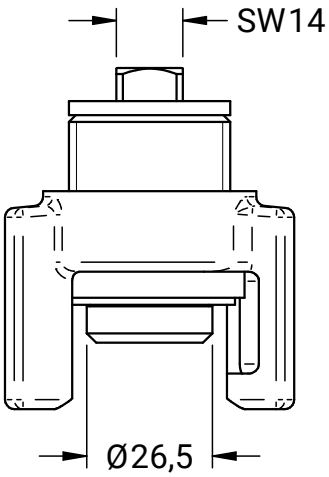

N° d'art: 80 2368 40

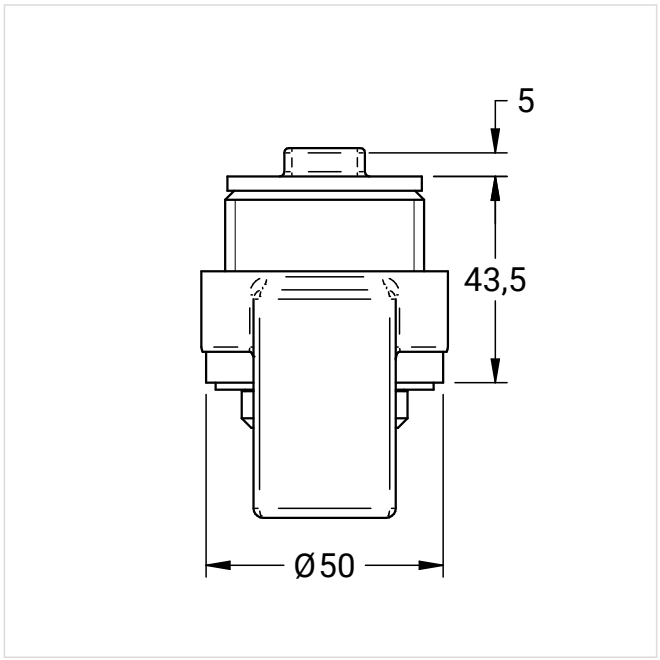

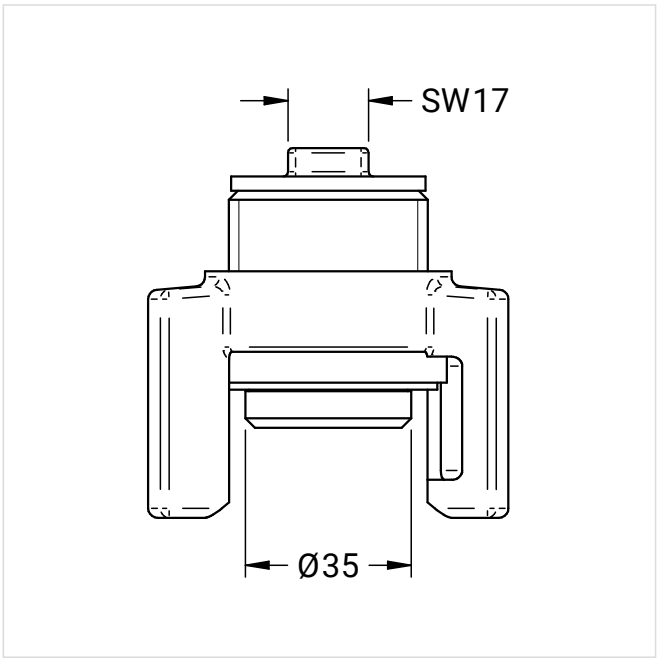

NovaLab GmbH
Brunsbütteler Damm 446
13591 Berlin

Phone +49 (0) 30 36 403 36 20
Fax +49 (0) 30 36 403 36 26
Mail: info@novalab-gmbh.de