Partie supérieure pour vanne de prélèvement

Avec carré SW 9,5 mm pour clé à piquer, laiton brut.



Caractéristiques

— Corps en laiton

Variantes	N° d'art:
Pour vanne de prélèvement DN 20	**80 3100 30**
pour vanne de prélèvement DN 25 (plan coté dans la fiche technique)	**80 3100 40**

Dessins techniques

N° d'art: 80 3100 30

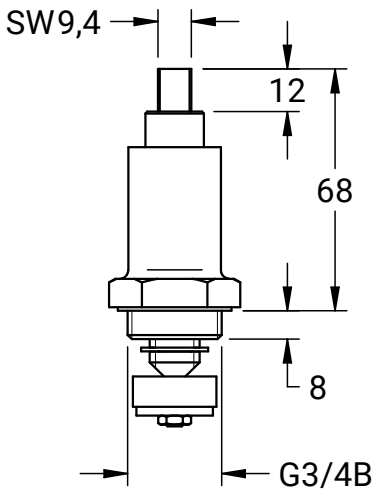

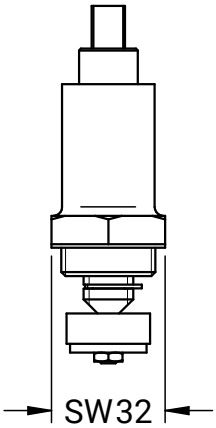

NovaLab GmbH
Brunsbütteler Damm 446
13591 Berlin

Phone +49 (0) 30 36 403 36 20
Fax +49 (0) 30 36 403 36 26
Mail: info@novalab-gmbh.de

N° d'art: 80 3100 40

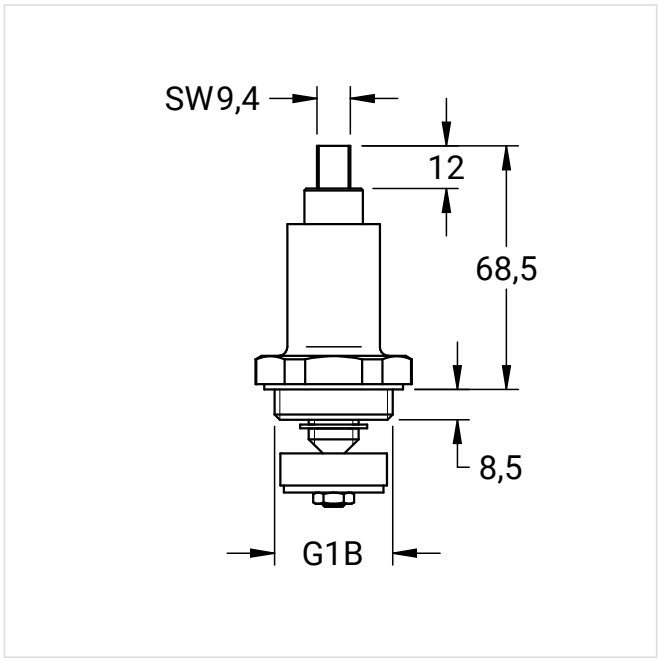

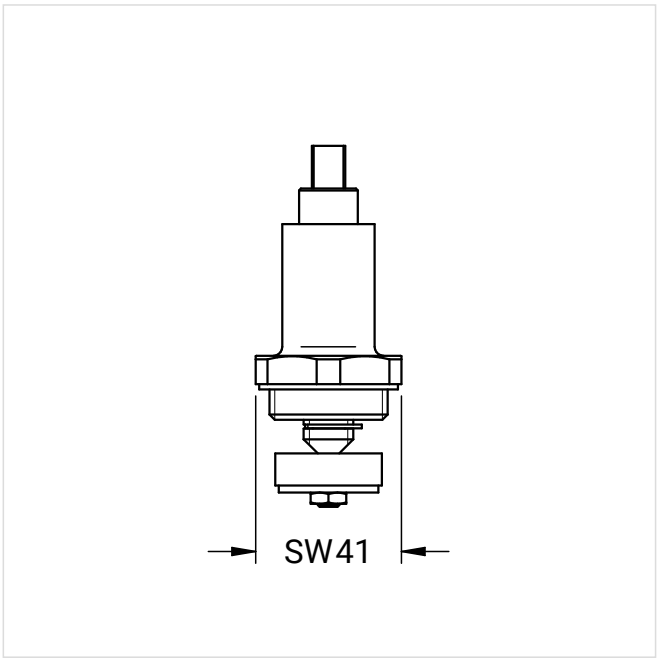

NovaLab GmbH
Brunsbütteler Damm 446
13591 Berlin

Phone +49 (0) 30 36 403 36 20
Fax +49 (0) 30 36 403 36 26
Mail: info@novalab-gmbh.de