Partie supérieure pour vanne de prélèvement avec volant

Avec volant, laiton brut.



Caractéristiques

— Corps en laiton

Variantes	N° d'art:
Partie supérieure DN 20 avec volant, pour vanne de prélèvement (8030 20 30)	**80 3105 30**
Partie supérieure DN 25 avec volant, Pour vanne de prélèvement (8030 20 40) (Pour les dimensions, voir Téléchargements - Fiche technique)	**80 3105 40**

Dessins techniques

N° d'art: 80 3105 30

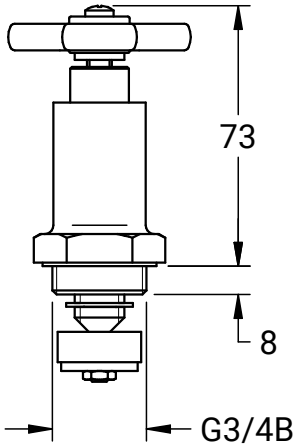

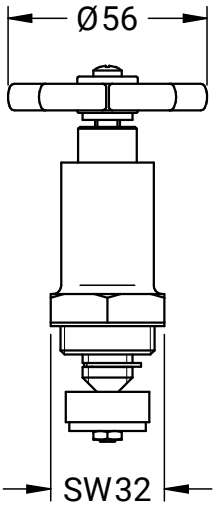

NovaLab GmbH
Brunsbütteler Damm 446
13591 Berlin

Phone +49 (0) 30 36 403 36 20
Fax +49 (0) 30 36 403 36 26
Mail: info@novalab-gmbh.de

N° d'art: 80 3105 40

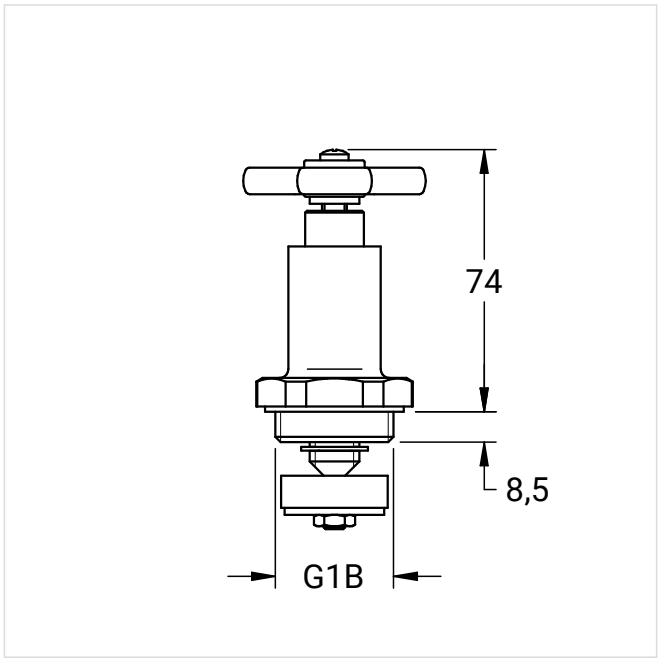

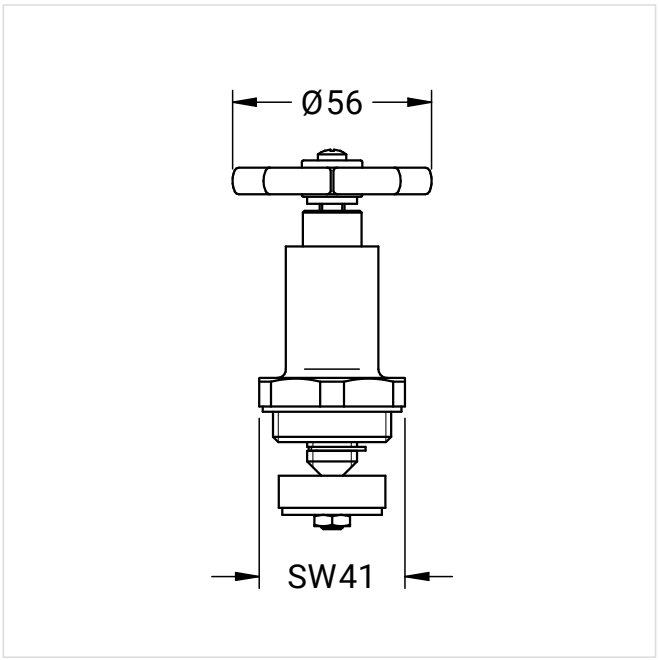

NovaLab GmbH
Brunsbütteler Damm 446
13591 Berlin

Phone +49 (0) 30 36 403 36 20
Fax +49 (0) 30 36 403 36 26
Mail: info@novalab-gmbh.de