Soupape d'écoulement pour connexion multiple

Avec raccord de tuyau, clapet anti-retour et aérateur de tuyau. Conforme à la norme DIN-DVGW. Laiton chromé mat.



Caractéristiques

— Corps en laiton

Variantes	N° d'art:
DN 15	**80 4000 22**
DN 20 (Pour les dimensions, voir Téléchargements - Fiche technique)	**80 4000 32**

Dessins techniques

N° d'art: 80 4000 22

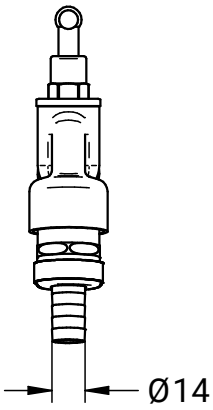

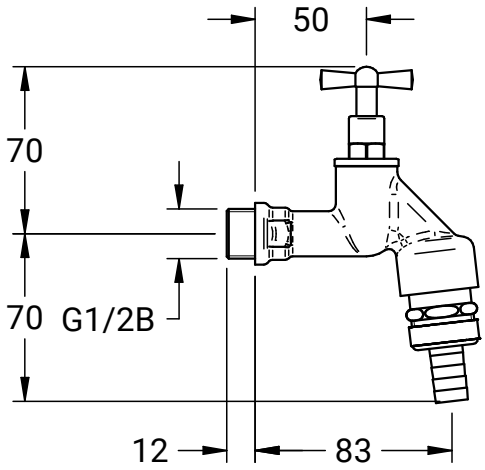

NovaLab GmbH
Brunsbütteler Damm 446
13591 Berlin

Phone +49 (0) 30 36 403 36 20
Fax +49 (0) 30 36 403 36 26
Mail: info@novalab-gmbh.de

N° d'art: 80 4000 32

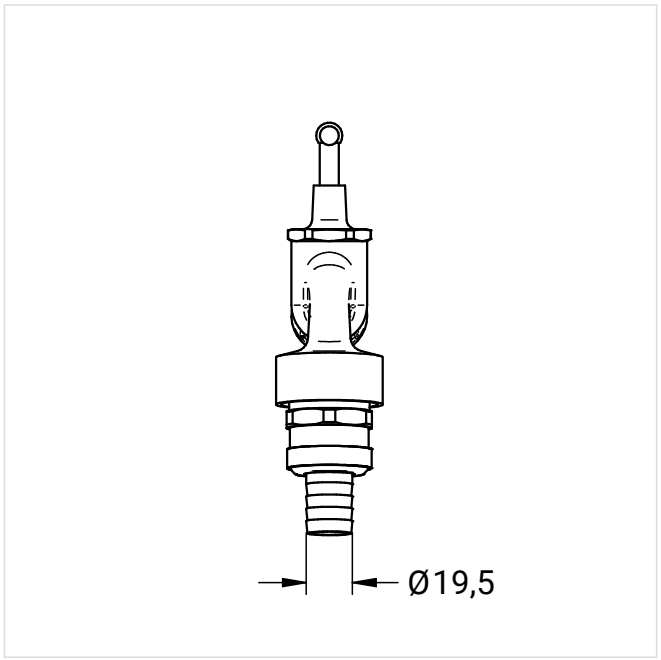

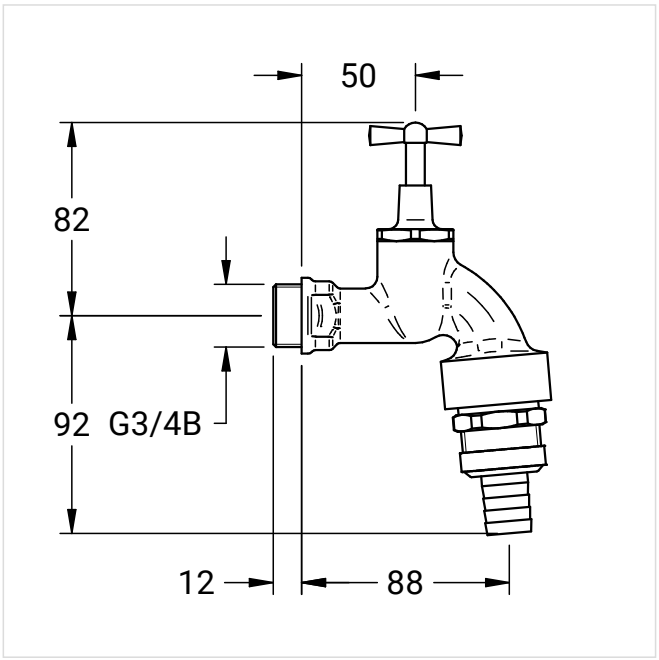

D'autres images de produit



N° d'art: 80 4000 32