Joint en caoutchouc

Pour raccord à baïonnette

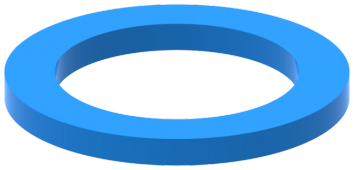

Caractéristiques

Variantes	N° d'art:
DN 20, 37,0 x 25,5 mm.	**98 0251 20**
DN 25, 47,0 x 34,0 mm. (Pour les dimensions, voir Téléchargements - Fiche technique)	**98 0251 25**
DN 32, 55,0 x 41,5 mm. (Pour les dimensions, voir téléchargements - fiche technique)	**98 0251 32**
DN 40, 60,0 x 46,5 mm. (Pour les dimensions, voir téléchargements - fiche technique)	**98 0251 40**
DN 50, 72,0 x 59,5 mm. (Pour les dimensions, voir les téléchargements - fiche technique)	**98 0251 50**

Dessins techniques

N° d'art: 98 0251 20

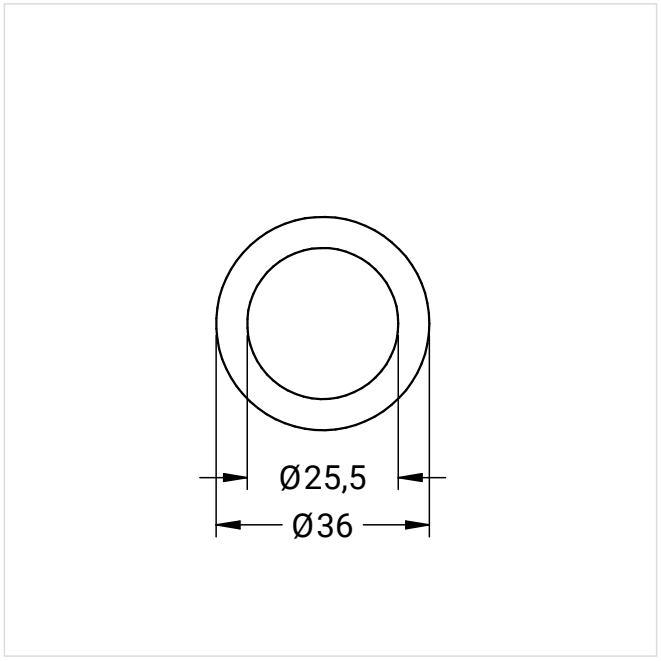

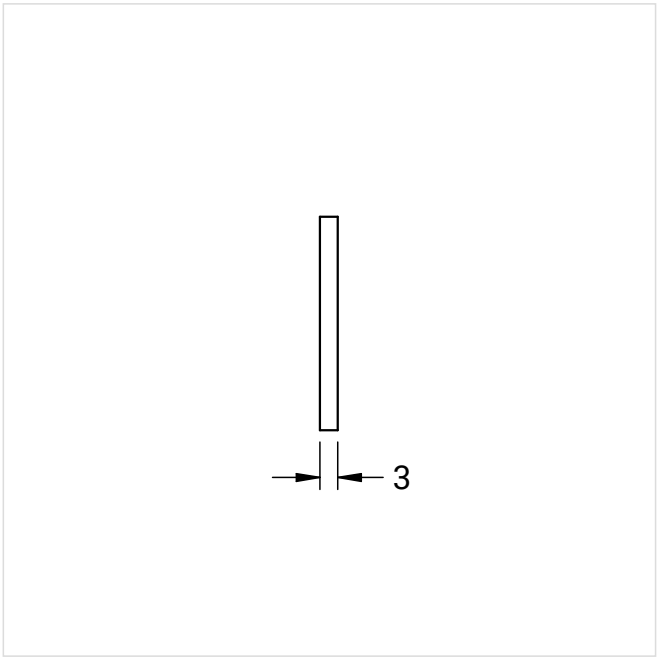

N° d'art: 98 0251 25

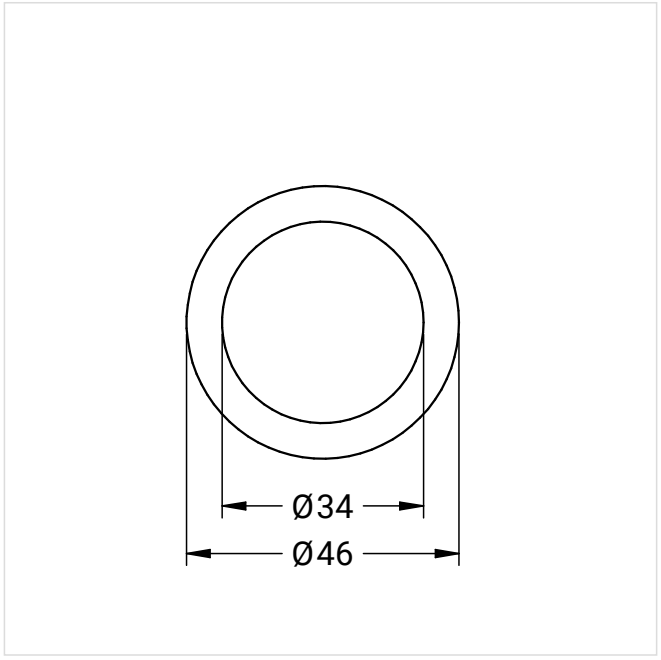

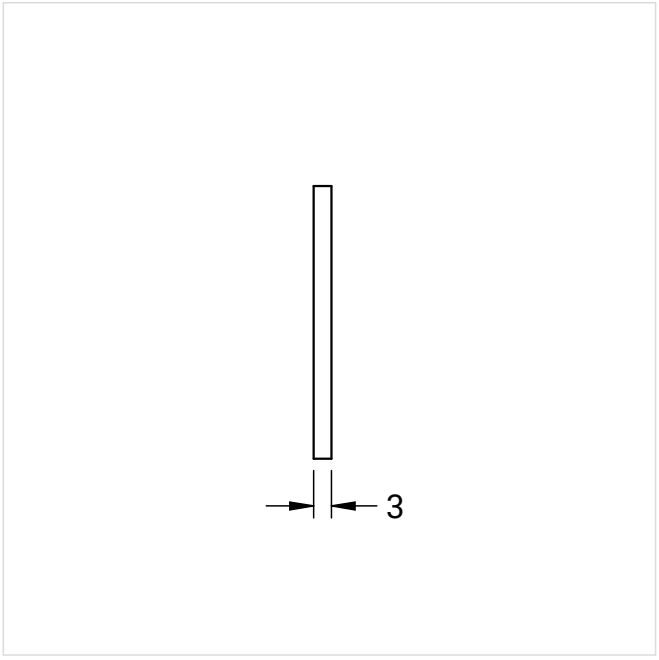

N° d'art: 98 0251 32

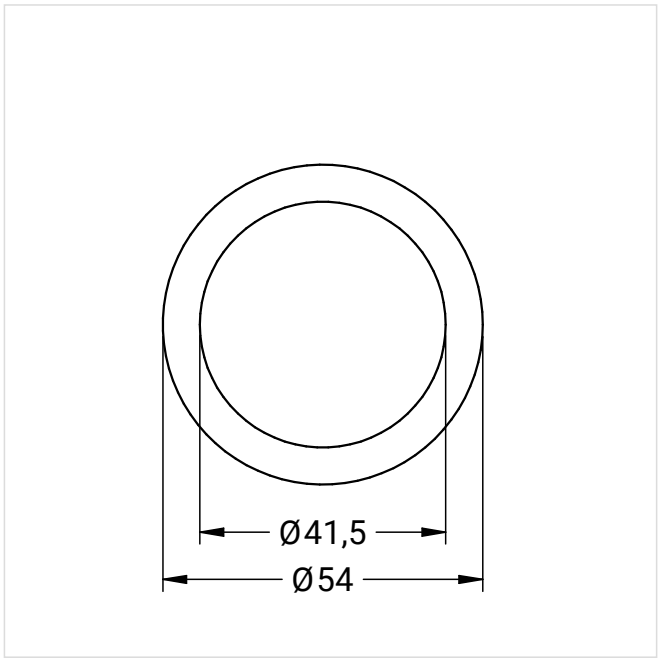

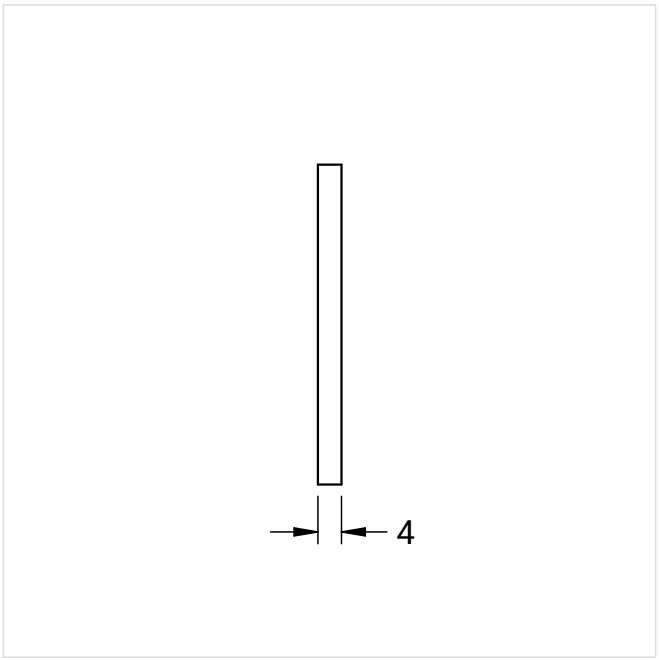

N° d'art: 98 0251 40

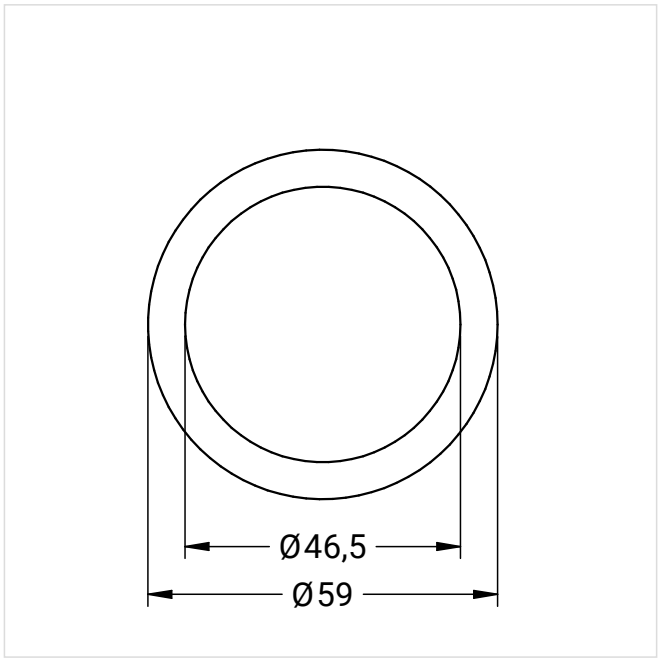

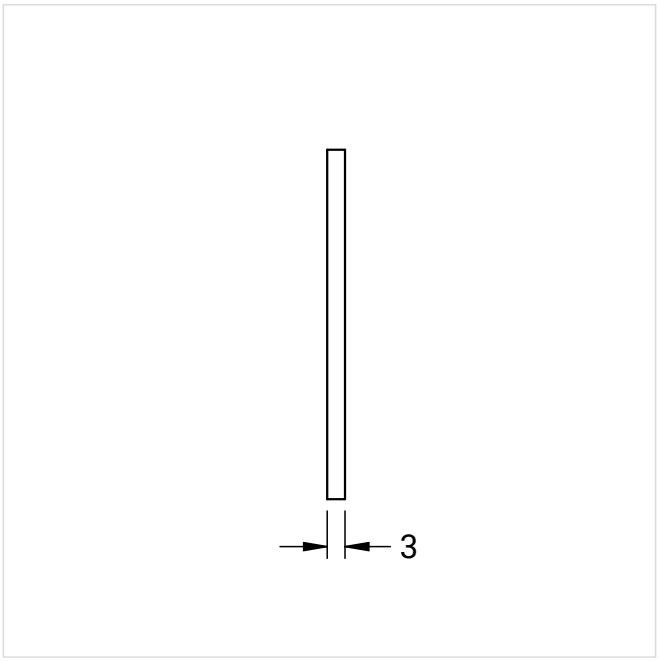

N° d'art: 98 0251 50

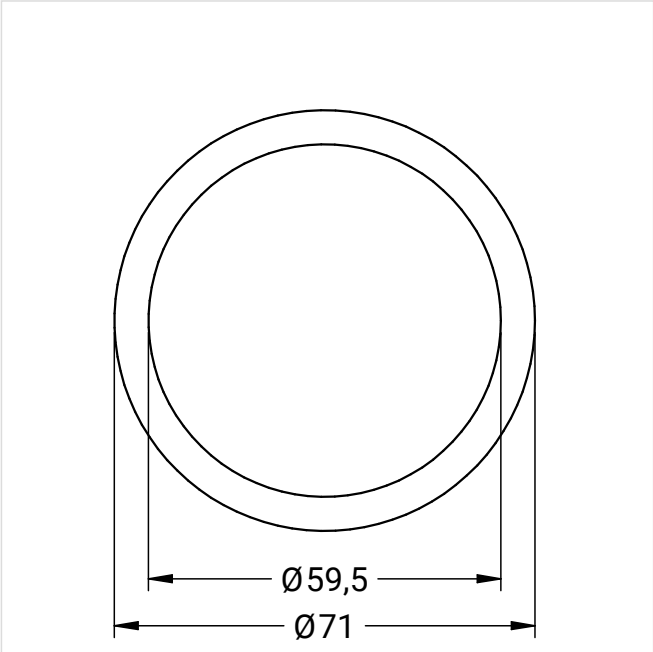

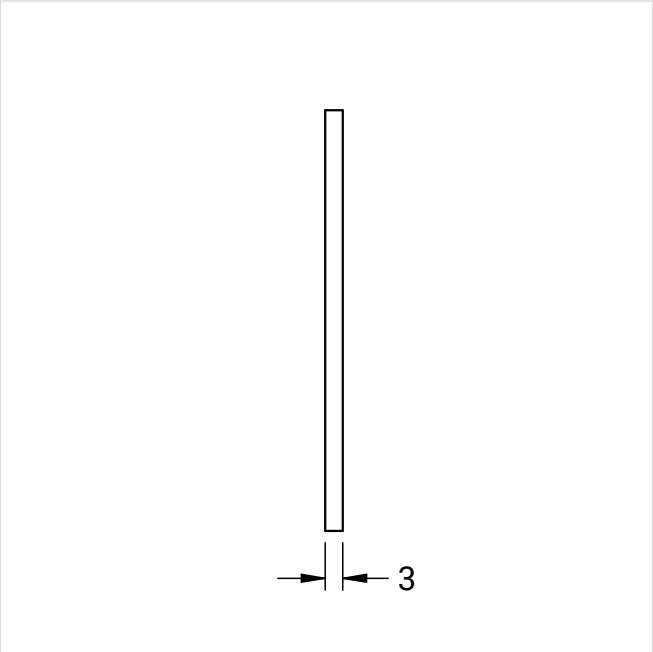

D'autres images de produit

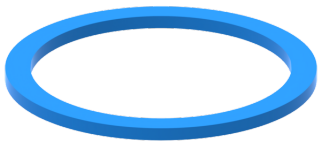

N° d'art: 98 0251 50