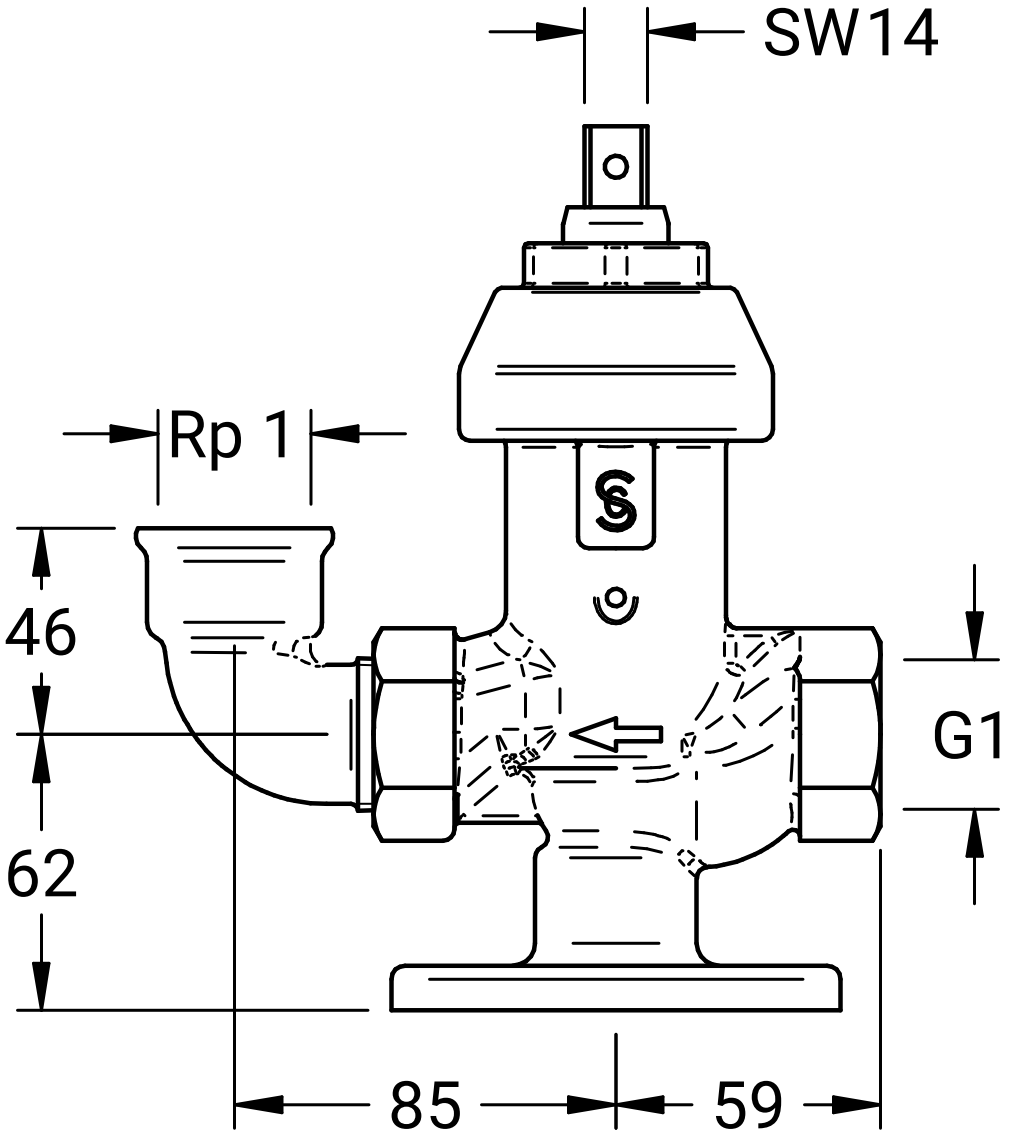
SW14
Rp 1
46
62
G1
85
59

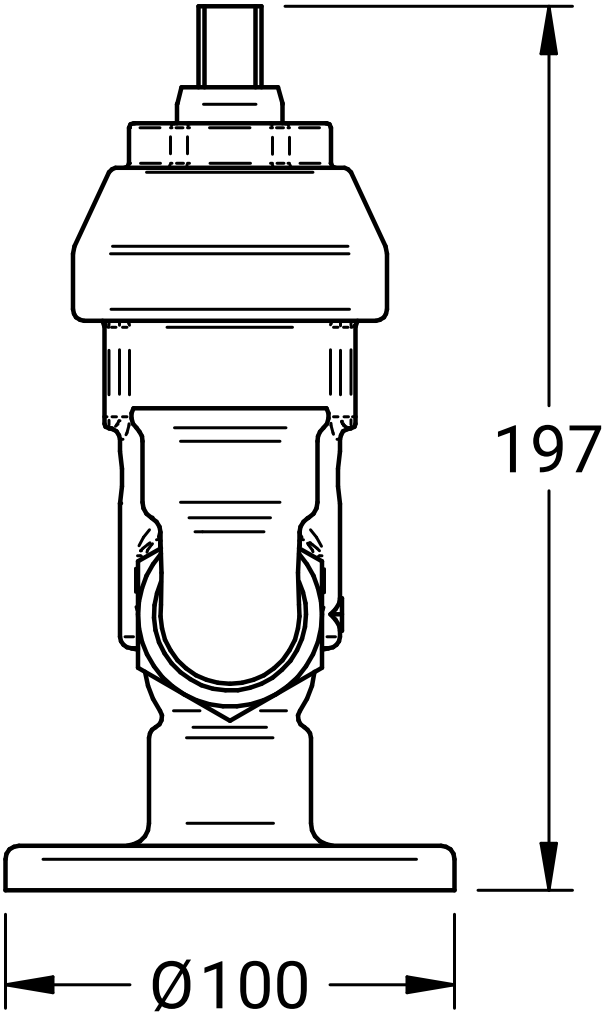
197
Ø100