Hydrant principal - Garniture DN 50



Pour utilisation en zone hors gel sous dalle, raccordement: filetage intérieur des deux côtés, en cas d'arrêt, vidange automatique du côté de la sortie, plaque à bride pour fixation, laiton brut, avec tube de protection, clé de serrage carrée de 11,5 mm pour l'actionnement, clé à emboîter de 1,10 m et boîte à robinet.

Caractéristiques

Variantes	N° d'art:
Version avec clé de serrage 0,95 m.	**80 1061 70**
Version avec clé de serrage 1,50 m. (Pour les dimensions, voir Téléchargements - Fiche technique)	**80 1065 70**

Dessins techniques

N° d'art: 80 1061 70

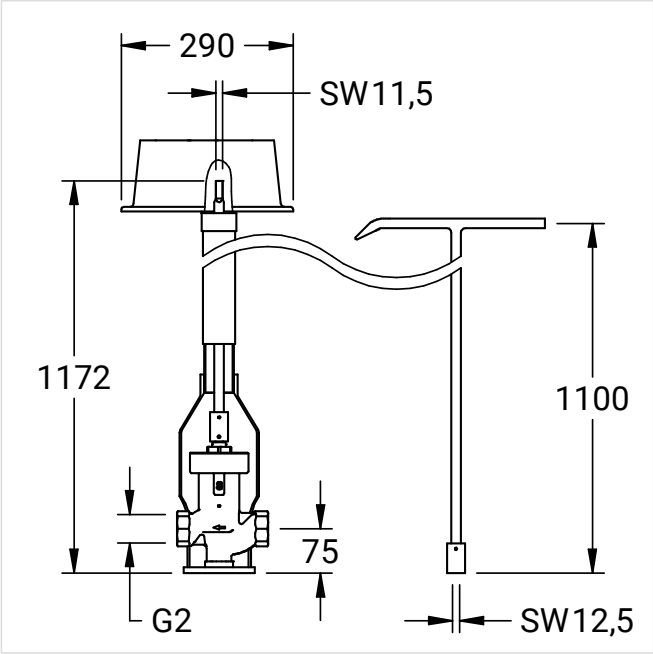

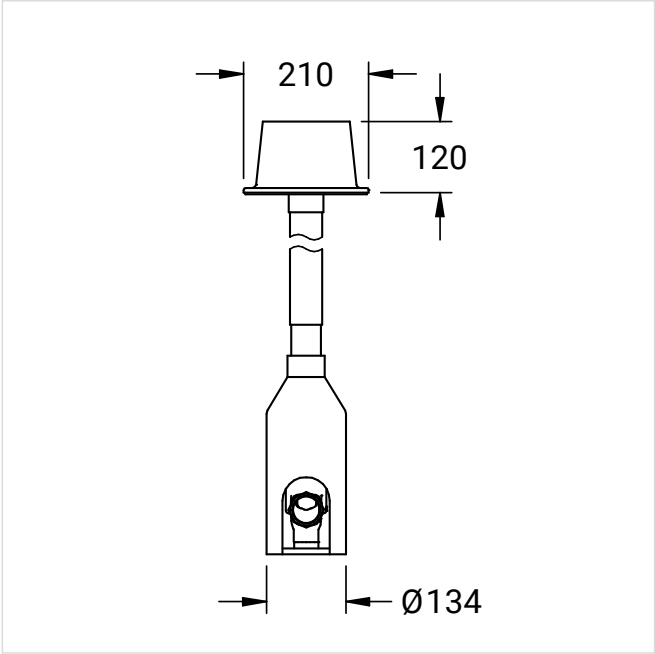

NovaLab GmbH
Brunsbütteler Damm 446
13591 Berlin

Phone +49 (0) 30 36 403 36 20
Fax +49 (0) 30 36 403 36 26
Mail: info@novalab-gmbh.de