Kit Hydrant individuel DN 20

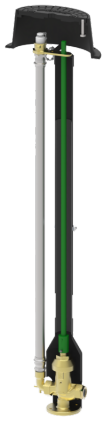

Pour utilisation en zone hors gel sous dalle, raccordement: filetage intérieur des deux côtés, en cas d'arrêt, vidange automatique du côté de la sortie, avec coude de sortie 90°, plaque à bride pour la fixation, vanne et pièces de raccordement en laiton, conduite montante en acier inoxydable, entièrement montée avec clé de serrage avec carré SW 11,5 mm, tube de protection, disque de guidage avec bouchon de fermeture KS. avec chaîne et boîte à robinet.

Caractéristiques

- Prête à être installée, entièrement montée
- Colonne montante en acier inoxydable
- Vidange automatique
- Application dans les zones hors gel
- Corps en laiton

Variantes	N° d'art:
Version avec clé de serrage 0,95 m	**80 5064 30**
Version avec clé de serrage 1,50 m (Pour les dimensions, voir Téléchargements - Fiche technique)	**80 5067 30**

Dessins techniques

N° d'art: 80 5064 30

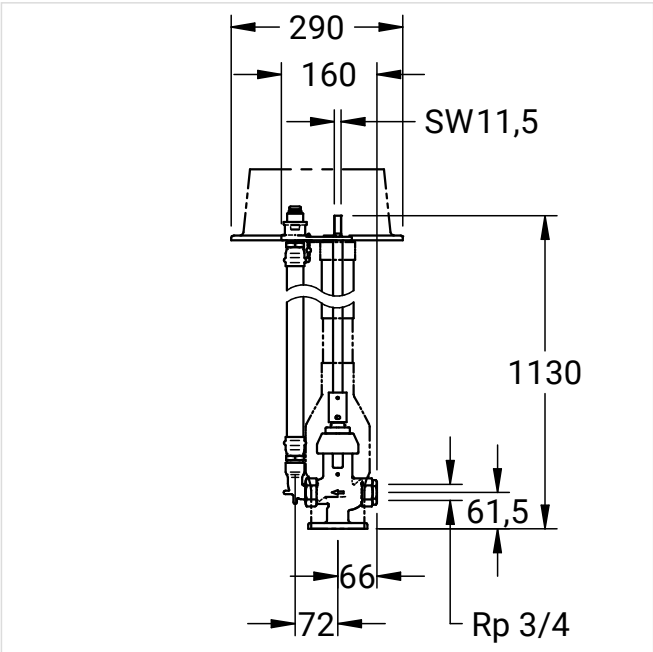

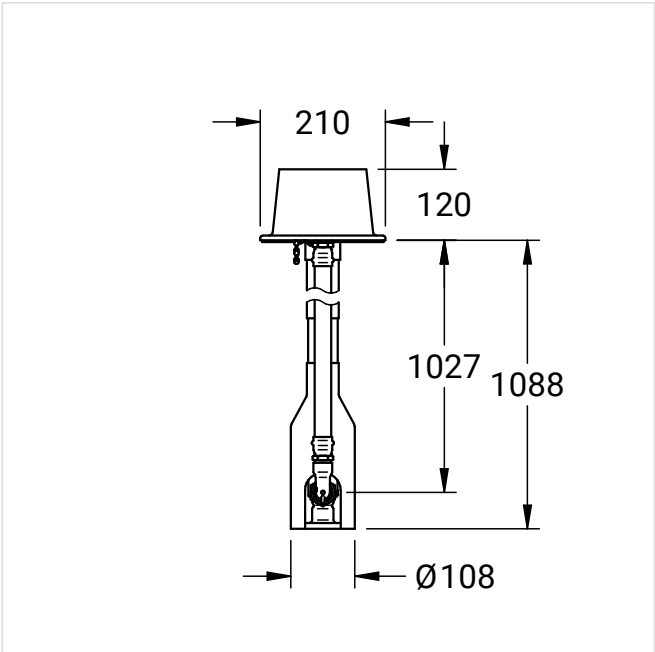

NovaLab GmbH
Brunsbütteler Damm 446
13591 Berlin

Phone +49 (0) 30 36 403 36 20
Fax +49 (0) 30 36 403 36 26
Mail: info@novalab-gmbh.de

N° d'art: 80 5067 30

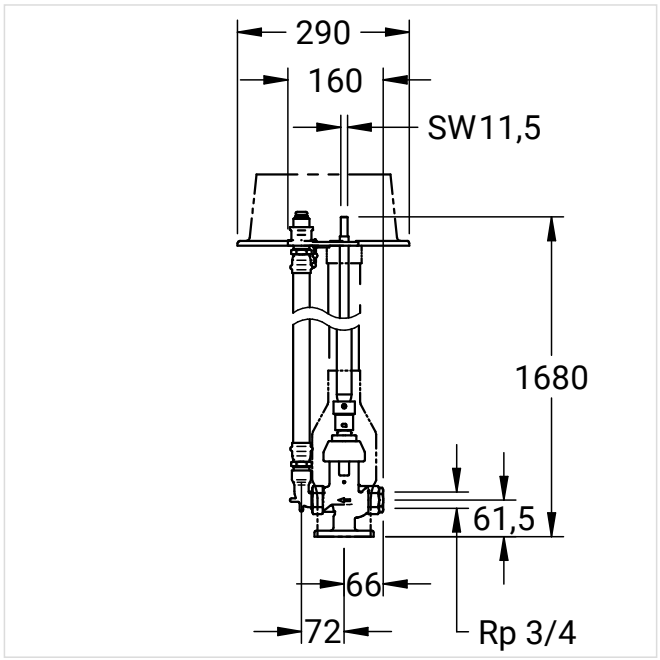

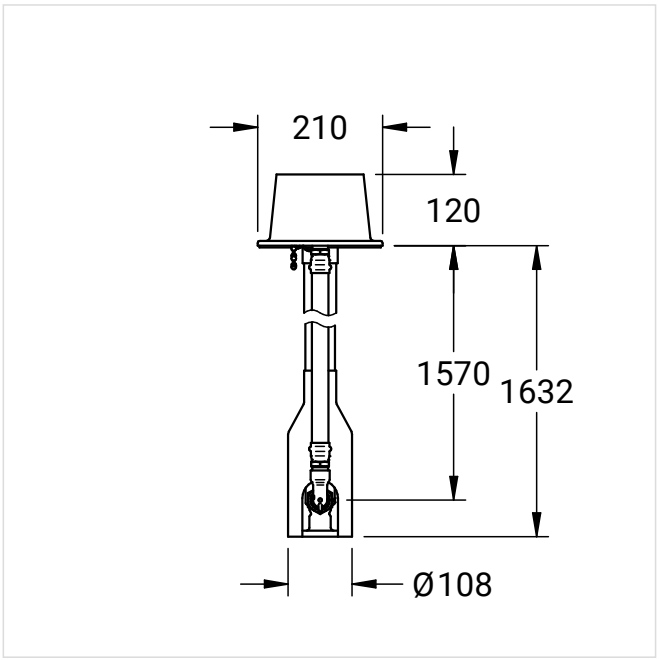

NovaLab GmbH
Brunsbütteler Damm 446
13591 Berlin

Phone +49 (0) 30 36 403 36 20
Fax +49 (0) 30 36 403 36 26
Mail: info@novalab-gmbh.de