NOVALAB Vanne de laboratoire équerre avec bec en S pivotant pour eau déminéralisée (WDC) Raccord G1/2"



Caractéristiques

- Température de fonctionnement maximale 95 °C
- Corps de robinetterie acier inoxydable, revêtement EPS gris RAL 7035
- Poignée de commande ergonomique à quatre volets selon DIN 13792
- Pression nominale PN 10 bar
- Filet de raccordement/fixation G1/2", 12 mm de long
- Tétine diamètre 10/13 mm

Variantes	N° d'art:
	70 0284 25 47

Dessins techniques

N° d'art: 70 0284 25 47

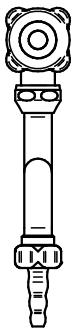

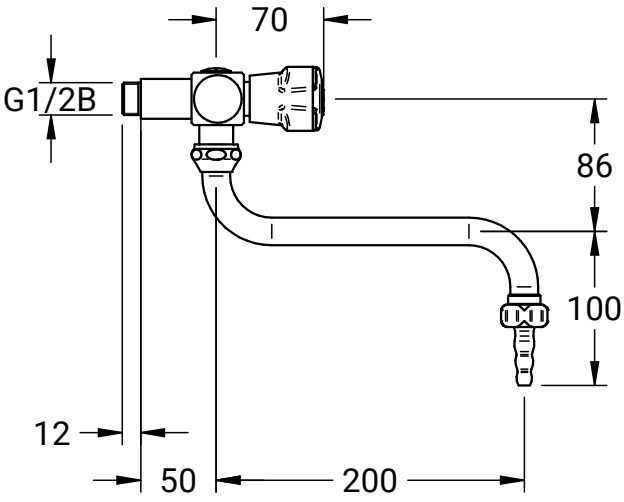

NovaLab GmbH
Brunsbütteler Damm 446
13591 Berlin

Phone +49 (0) 30 36 403 36 20
Fax +49 (0) 30 36 403 36 26
Mail: info@novalab-gmbh.de