NOVALAB Vannes de laboratoire sur pied avec becs rabattables pour eau (WPC) Raccord G1/2"

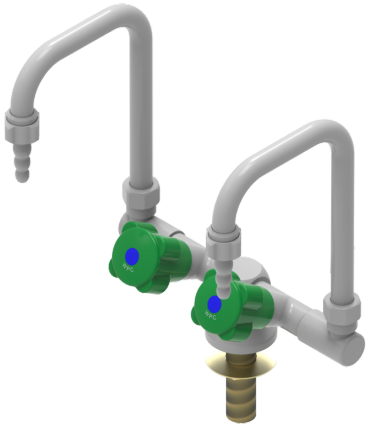

Caractéristiques

- Corps de robinetterie entièrement métallique, revêtement EPS gris RAL 7035
- Poignées de commande ergonomiques à quatre volets selon DIN 13792
- Pression nominale PN 6 bar
- Filet de raccordement/fixation G1/2", 70 mm de long
- Tétine diamètre 10/13 mm

Variantes	N° d'art:
Partie supérieure avec joint conique	**70 0423 25 36**
Partie supérieure à disques céramique 180°	**70 0423 25 36 02**

Dessins techniques

N° d'art: 70 0423 25 36

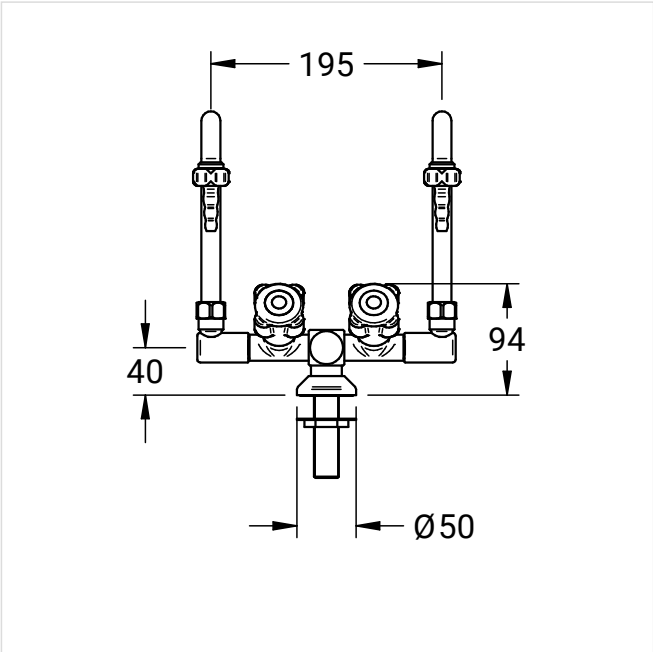

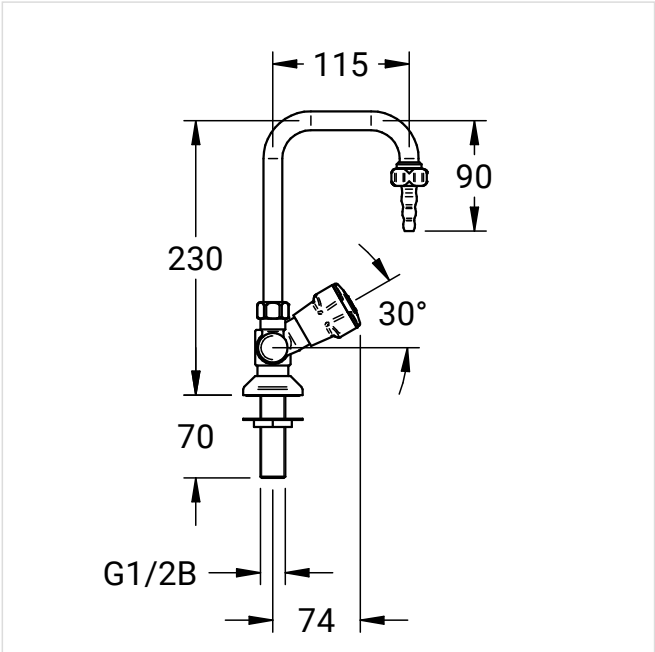

NovaLab GmbH
Brunsbütteler Damm 446
13591 Berlin

Phone +49 (0) 30 36 403 36 20
Fax +49 (0) 30 36 403 36 26
Mail: info@novalab-gmbh.de