NOVALAB Mélangeur de laboratoire avec bec en U orientable pour eau (WPC/WPH) Raccord G1/2"

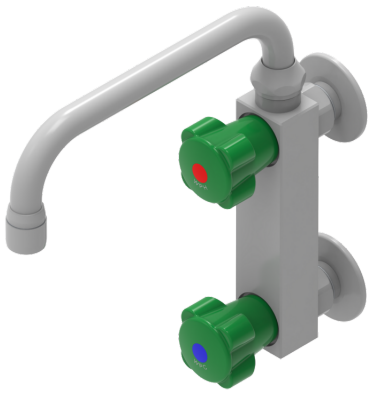

Caractéristiques

- Corps de robinetterie entièrement métallique, revêtement EPS gris RAL 7035
- Poignées de commande ergonomiques à quatre volets selon DIN 13792
- Pression nominale PN 10 bar
- Filet de raccordement/fixation G1/2", 15 mm de long

Variantes	N° d'art:
avec mousseur, Partie supérieure avec joint conique	**70 0345 25 37**
avec mousseur, Partie supérieure à disques céramique 180°	**70 0345 25 37 02**
avec tétine, Partie supérieure avec joint conique	**70 0344 25 37**
avec tétine, Partie supérieure à disques céramique 180°	**70 0344 25 37 02**

Dessins techniques

N° d'art: 70 0345 25 37

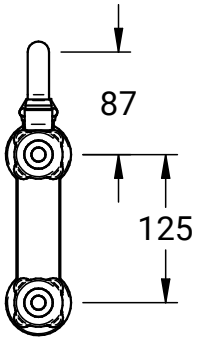

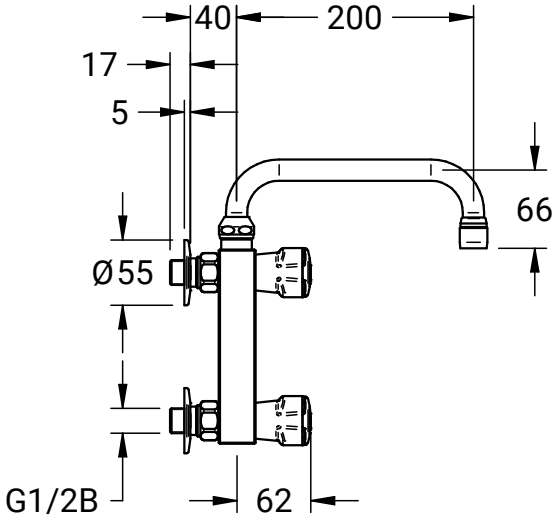

NovaLab GmbH
Brunsbütteler Damm 446
13591 Berlin

Phone +49 (0) 30 36 403 36 20
Fax +49 (0) 30 36 403 36 26
Mail: info@novalab-gmbh.de

N° d'art: 70 0344 25 37

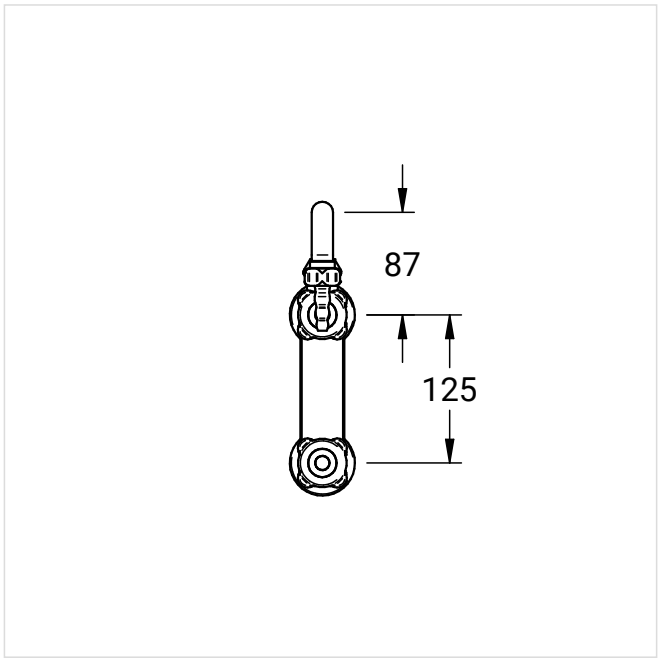

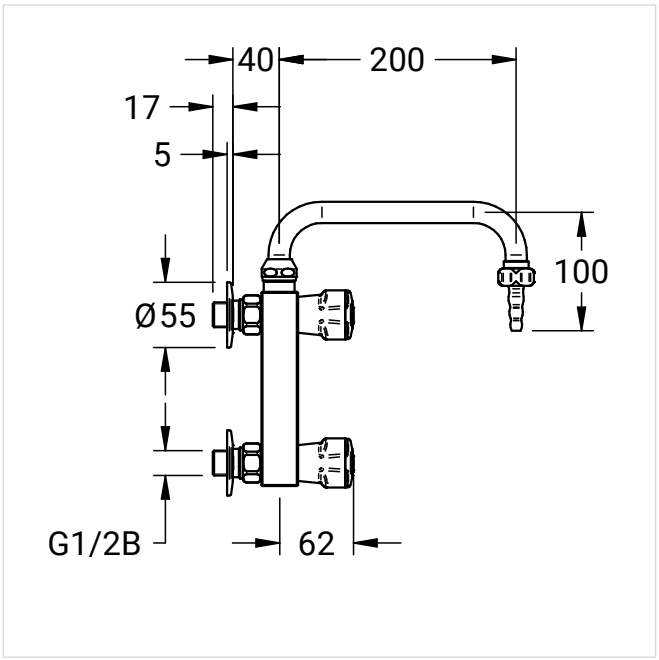

Pertes de charge

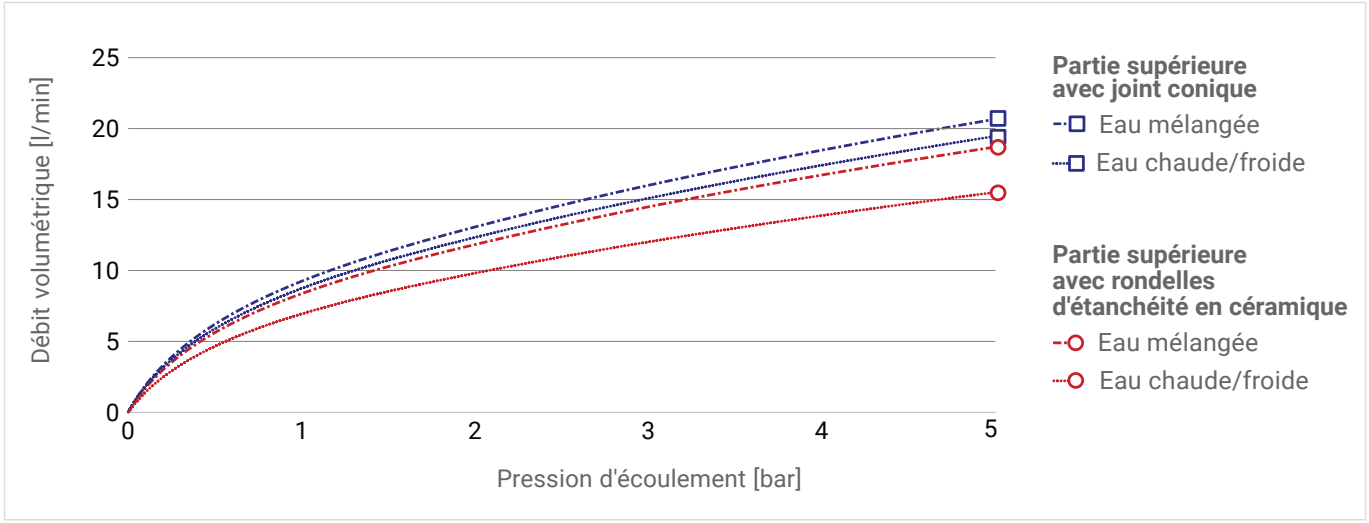

D'autres images de produit

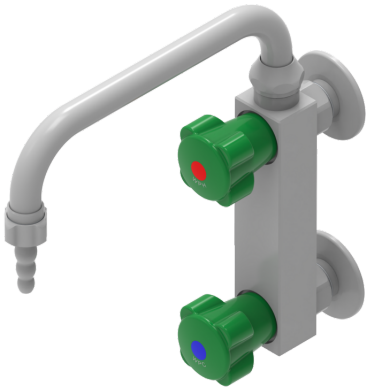

N° d'art: 70 0344 25 37