NOVALAB Mélangeur de laboratoire à colonne optoélectronique avec bec en U



Caractéristiques

- Mit Keramikmischkartusche
- Corps de robinetterie entièrement métallique, revêtement EPS gris RAL 7035
- Pression nominale PN 8 bar
- Flexibles de raccordement G3/8"
- Mit Luftsprudler
- Avec filtres à impuretés
- Avec clapets anti-retour
- Capteur pour déclenchement sans contact
- Arrêt de sécurité en cas de réflexion permanente
- Cartouche d'électrovanne intégrée et électronique de commande programmable
- Rinçage hygiénique intégré (peut être désactivé)

Variantes	N° d'art:
bec U fixe Alimentation électrique: batterie	**50 2003 00**
bec en U fixe Alimentation électrique: bloc d'alimentation enfichable	**50 2004 00**
bec en U pivotant Alimentation électrique: batterie	**50 2005 00**
bec en U orientable Alimentation électrique: bloc d'alimentation enfichable	**50 2006 00**

Dessins techniques

N° d'art: 50 2003 00

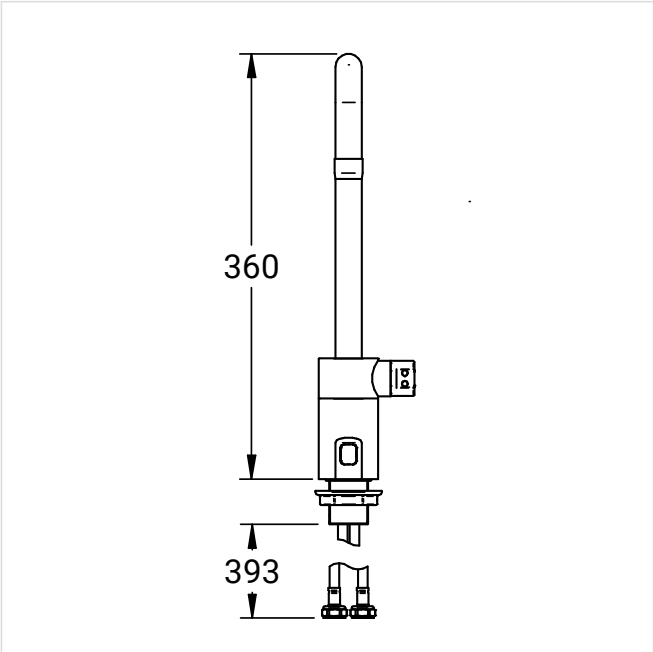

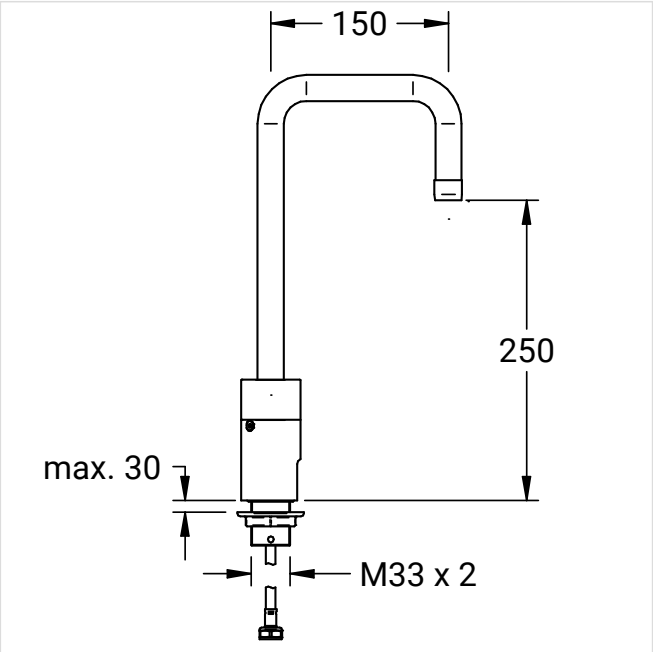

NovaLab GmbH
Brunsbütteler Damm 446
13591 Berlin

Phone +49 (0) 30 36 403 36 20
Fax +49 (0) 30 36 403 36 26
Mail: info@novalab-gmbh.de