NOVALAB Vanne de laboratoire d'équerre pour prélèvement d'échantillons d'eau (WPC) Raccord G3/8"

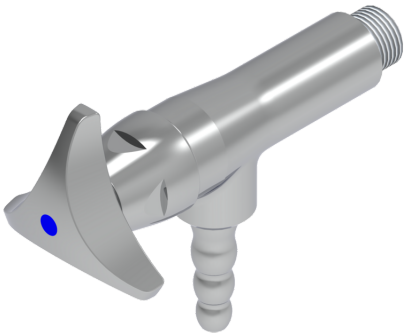

Caractéristiques

- Corps de robinetterie entièrement métallique, chromé poli
- Poignée de commande à trois volets
- Pression nominale PN 10 bar
- Filet de raccordement/fixation G3/8", 11 mm de long
- Tétine diamètre 10/13 mm

Variantes	N° d'art:
	70 0132 13 36

Dessins techniques

N° d'art: 70 0132 13 36

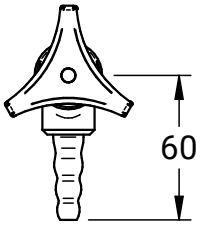

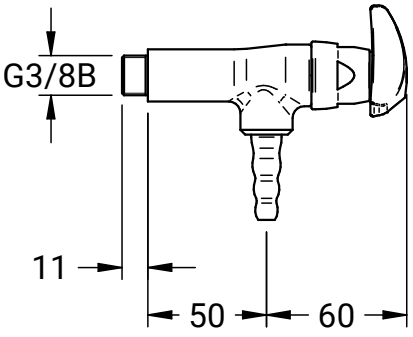

NovaLab GmbH
Brunsbütteler Damm 446
13591 Berlin

Phone +49 (0) 30 36 403 36 20
Fax +49 (0) 30 36 403 36 26
Mail: info@novalab-gmbh.de

Pertes de charge

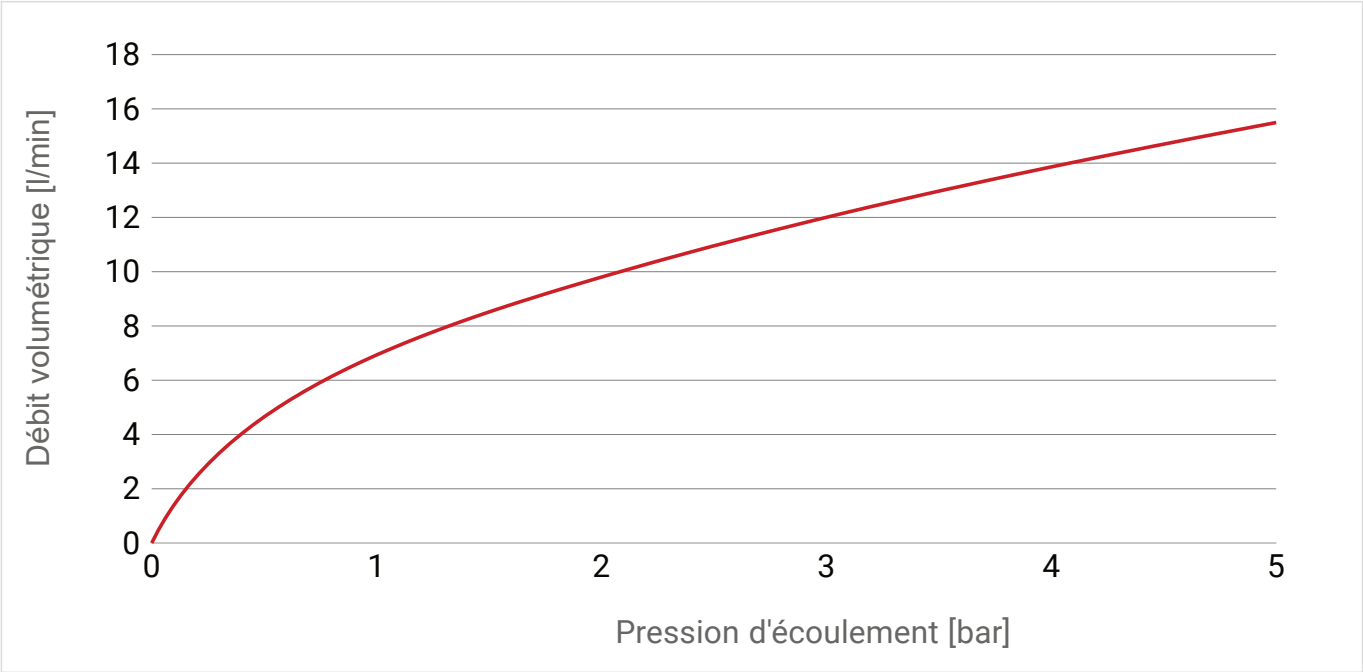

NovaLab GmbH
Brunsbütteler Damm 446
13591 Berlin

Phone +49 (0) 30 36 403 36 20
Fax +49 (0) 30 36 403 36 26
Mail: info@novalab-gmbh.de