NOVALAB Robinet de laboratoire en T pour gaz inflammables avec tétine enfichable Raccord G3/8"

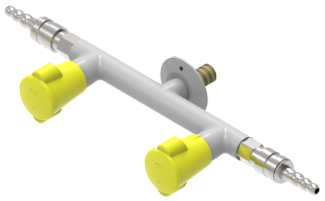

Caractéristiques

- Raccord fileté G3/8", 30 mm de long
- rosace fixe avec un trou de 4 mm de diamètre pour fixation par vis
- Partie supérieure avec rondelles d'étanchéité en céramique 90°, sans entretien
- Corps de robinetterie entièrement métallique, revêtement EPS gris RAL 7035
- Poignées de commande ergonomiques à deux volets selon DIN 13792 avec sécurité anti-rotation et état de fonctionnement reconnaissable visuellement
- Pression nominale PN 0,2 bar
- Tétine diamètre 10/13 mm

Variantes	N° d'art:
pour gaz naturel (G)	**78 0818 15 35**
pour propane (C3H6)	**78 0818 15 39**

Dessins techniques

N° d'art: 78 0818 15 35

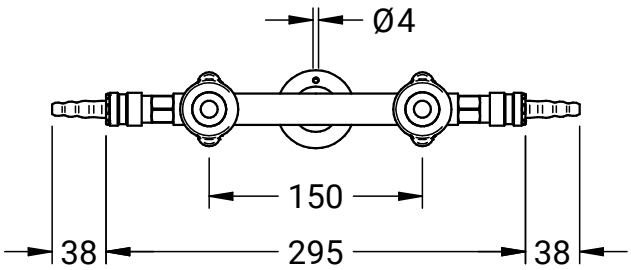

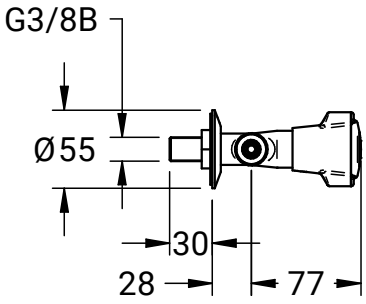

NovaLab GmbH
Brunsbütteler Damm 446
13591 Berlin

Phone +49 (0) 30 36 403 36 20
Fax +49 (0) 30 36 403 36 26
Mail: info@novalab-gmbh.de