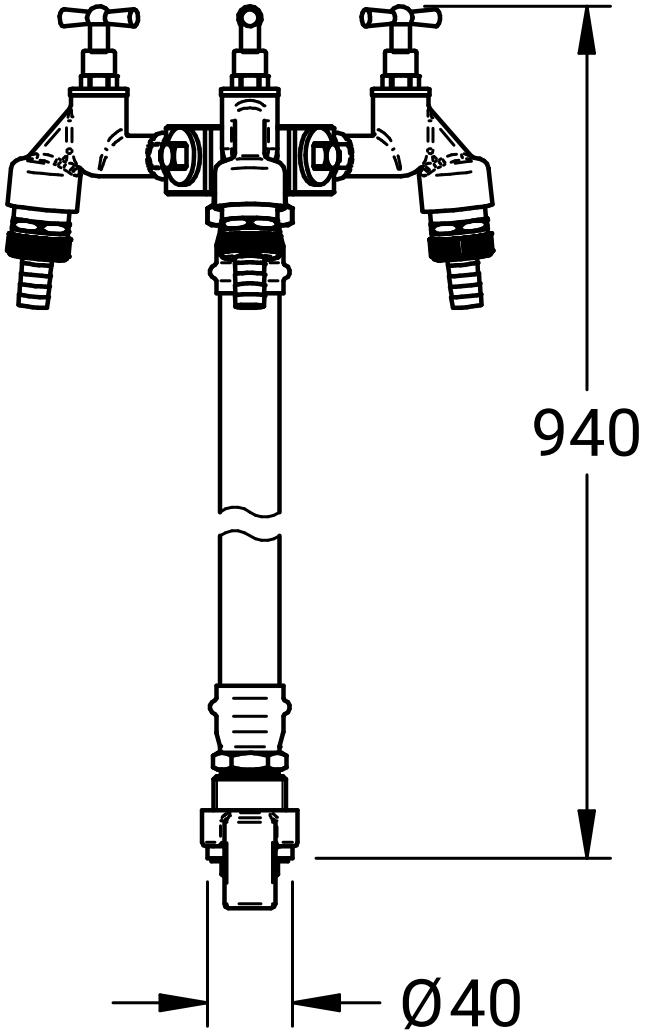
940
Ø40

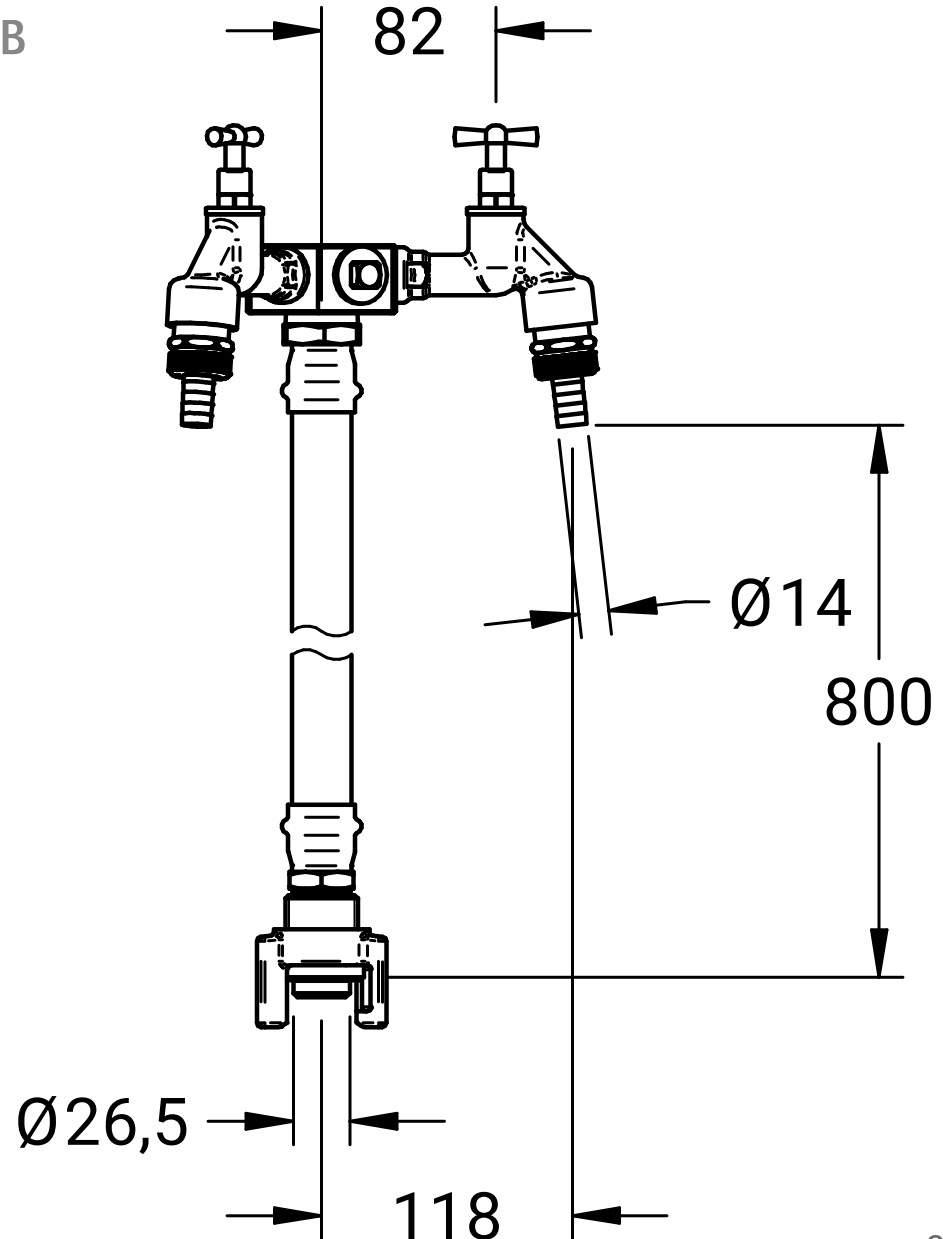
82
Ø14
800
Ø26,5
118

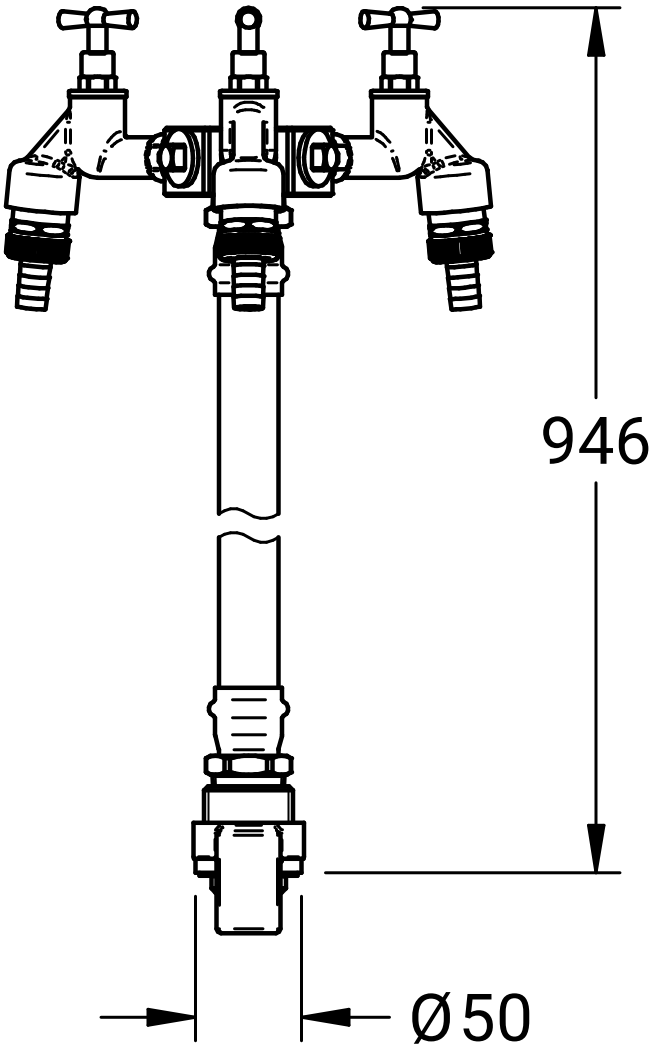
946
Ø50

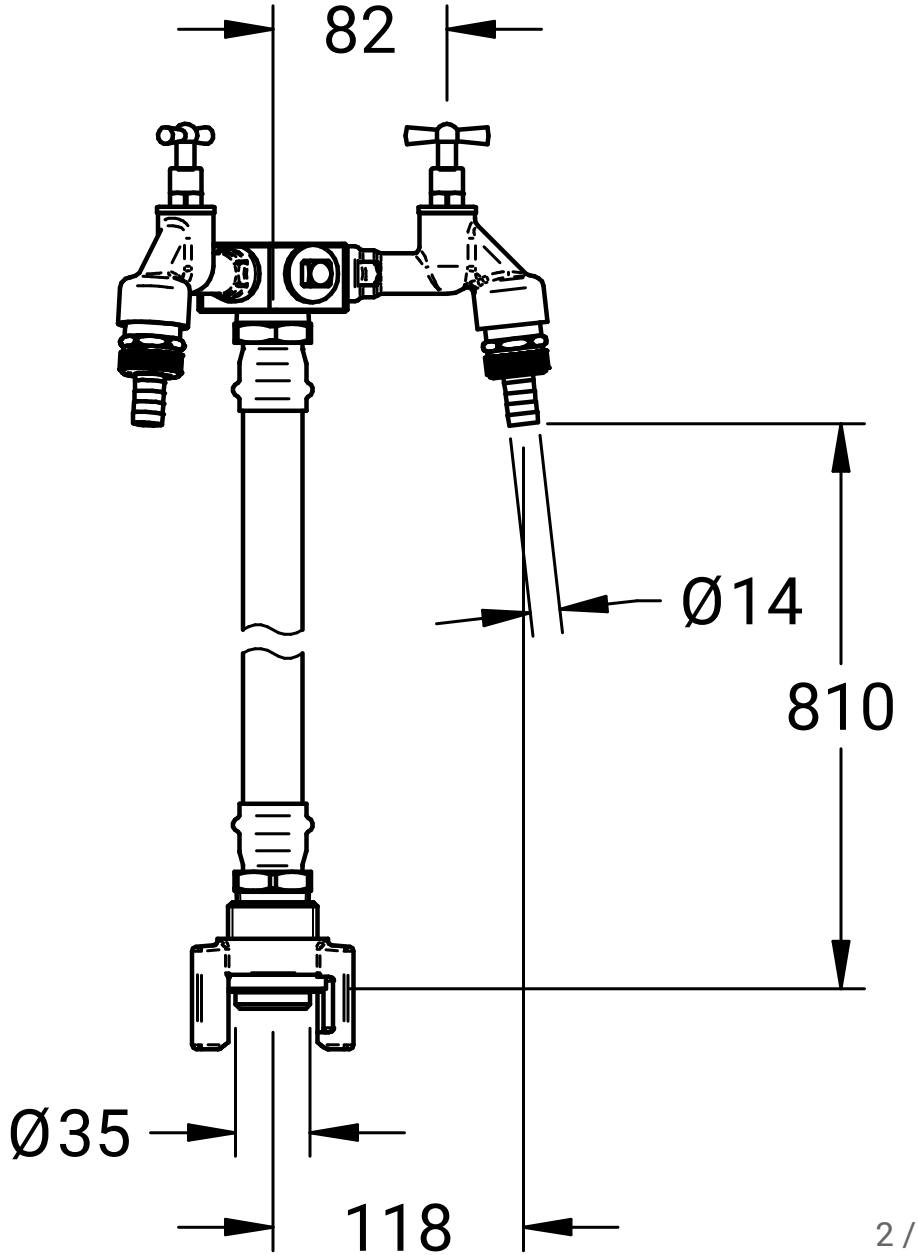
82
Ø14
810
Ø35
118