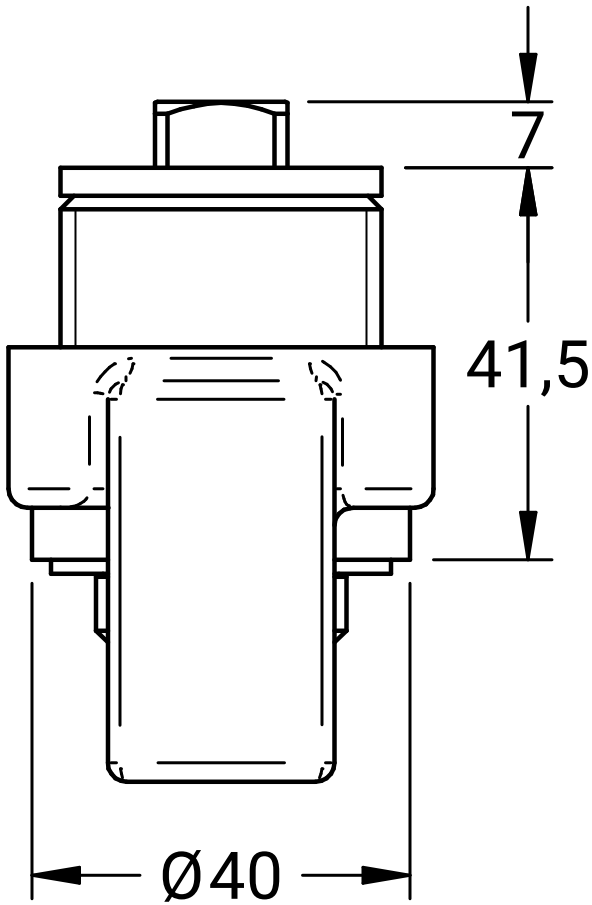
7
41,5
Ø40

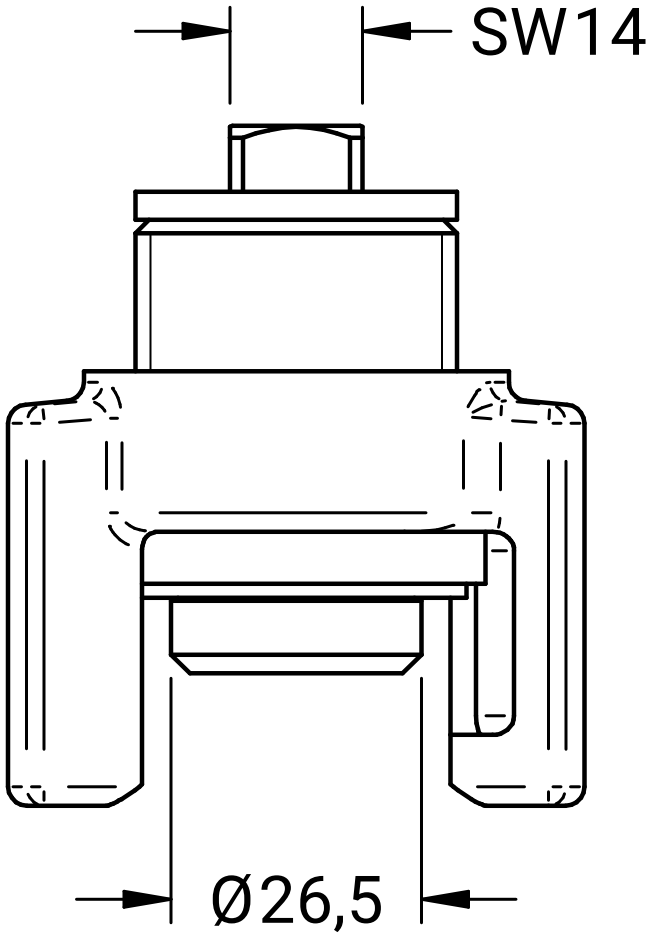
SW14
Ø26,5

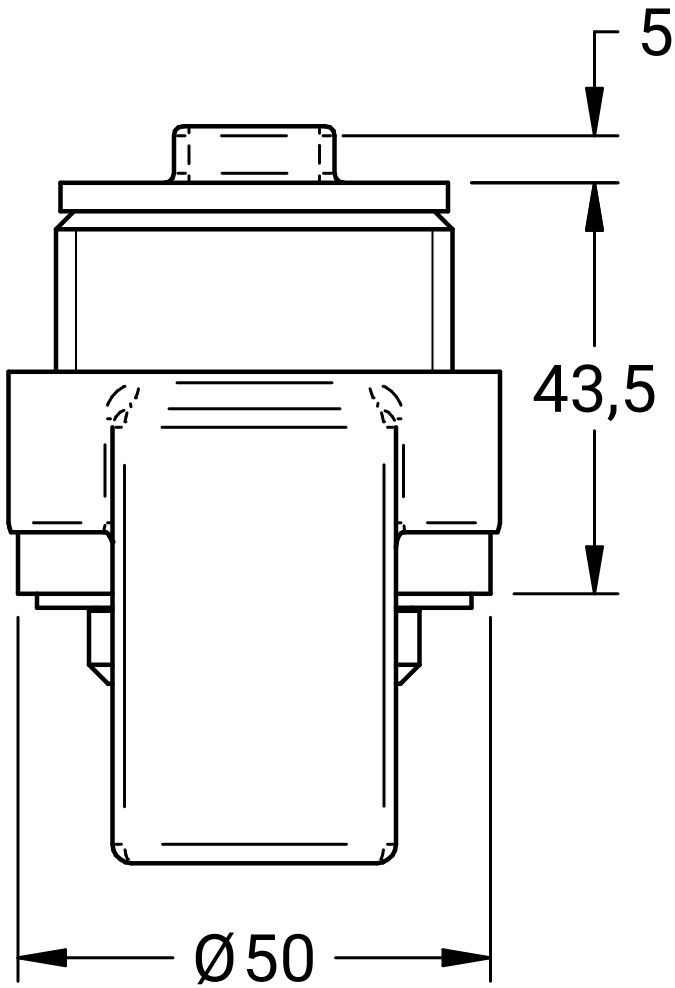
5
43,5
Ø 50

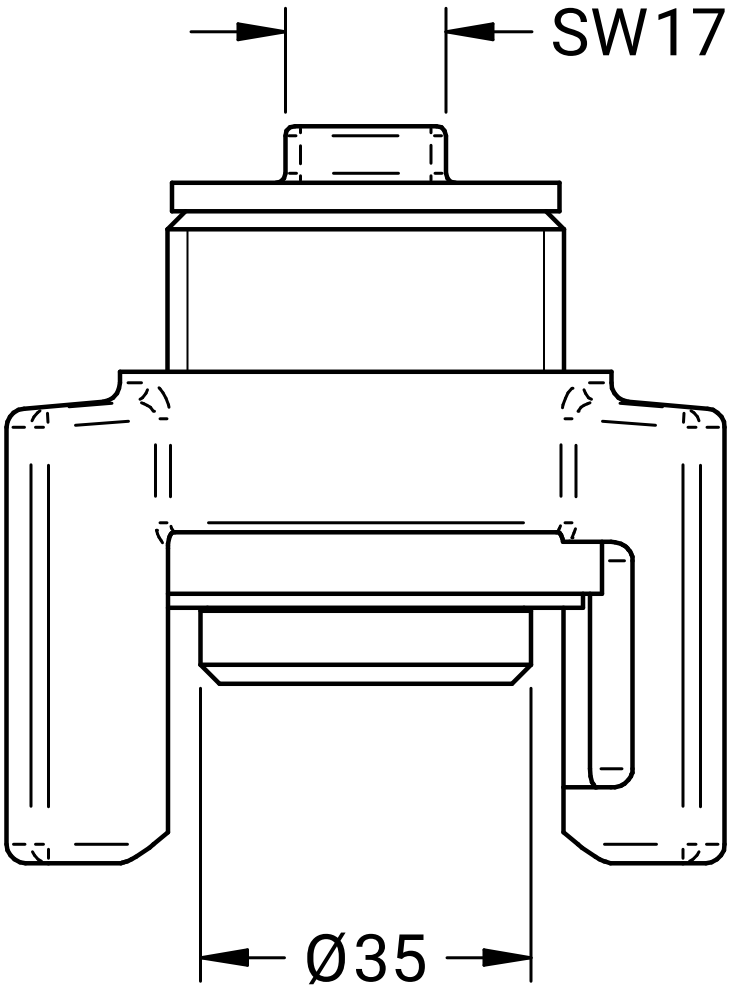
SW17
Ø35