Schijfgeleider

met bajonetsluiting en binnendraad voor stijgleiding, geleidingsgat voor sleutel, bevestigingsgat, messing, kunststof plug met ketting.

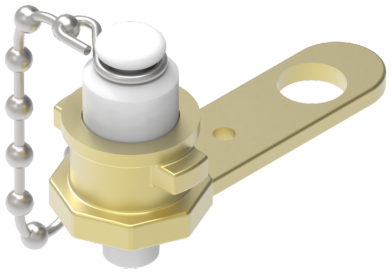

Kenmerken

— Messing huis

Uitvoering	Art.-nr.:
DN 20	**80 2100 30**
DN 25 (Maßzeichnung siehe Downloads - Datenblatt)	**80 2100 40**
DN 32 (Maßzeichnung siehe Downloads - Datenblatt)	**80 2100 50**
DN 40 (Maßzeichnung siehe Downloads - Datenblatt)	**80 2100 60**
DN 50 (Maßzeichnung siehe Downloads - Datenblatt)	**80 2100 70**

Maattekening

Art.-nr.: 80 2100 30

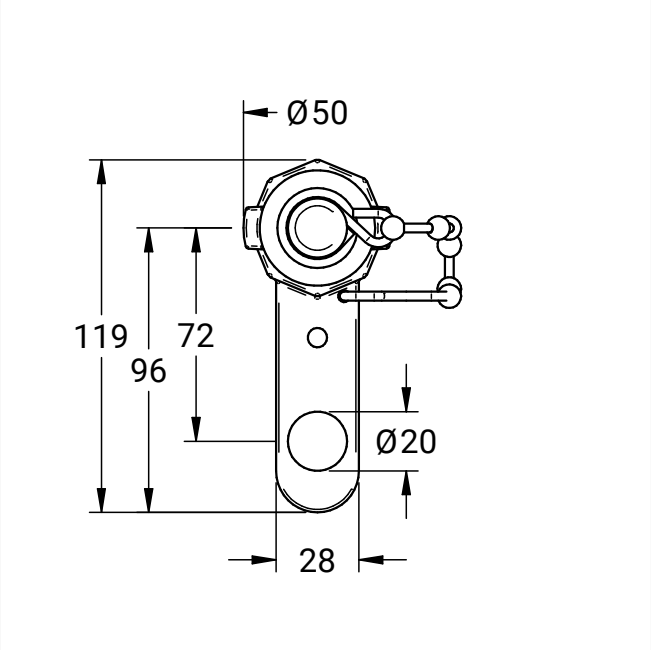

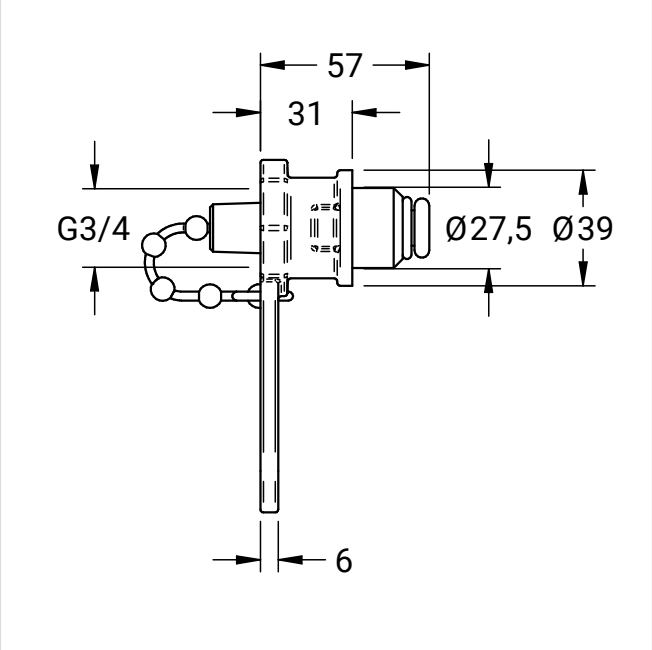

NovaLab GmbH
Brunsbütteler Damm 446
13591 Berlin

Phone +49 (0) 30 36 403 36 20
Fax +49 (0) 30 36 403 36 26
Mail: info@novalab-gmbh.de

Art.-nr.: 80 2100 40

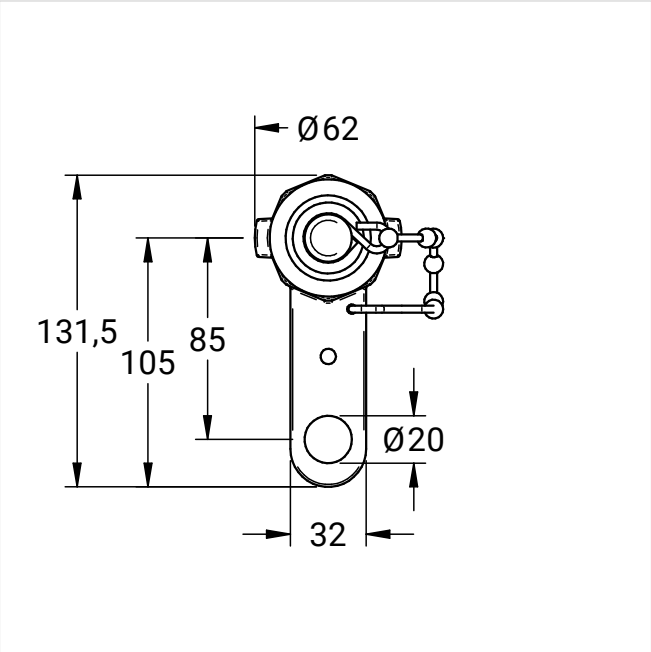

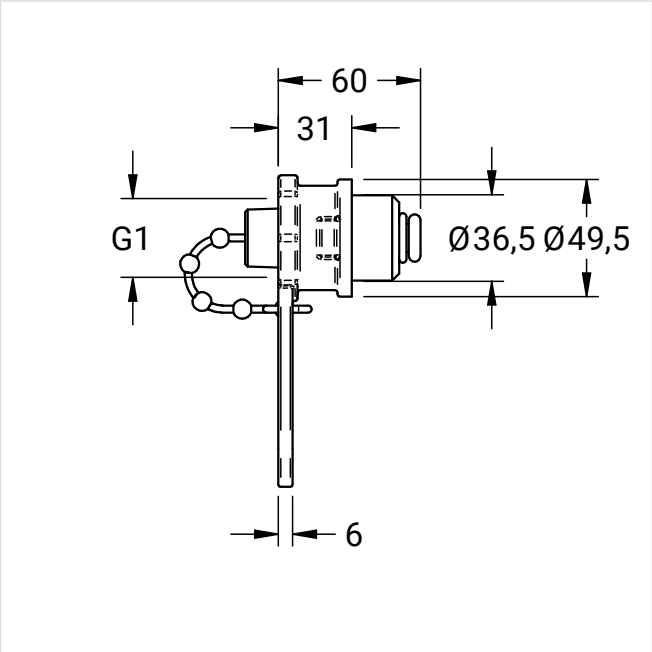

Art.-nr.: 80 2100 50

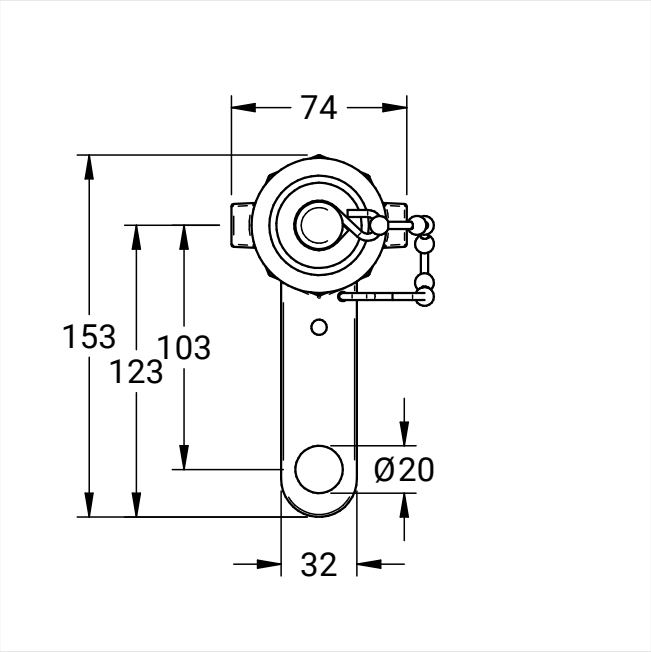

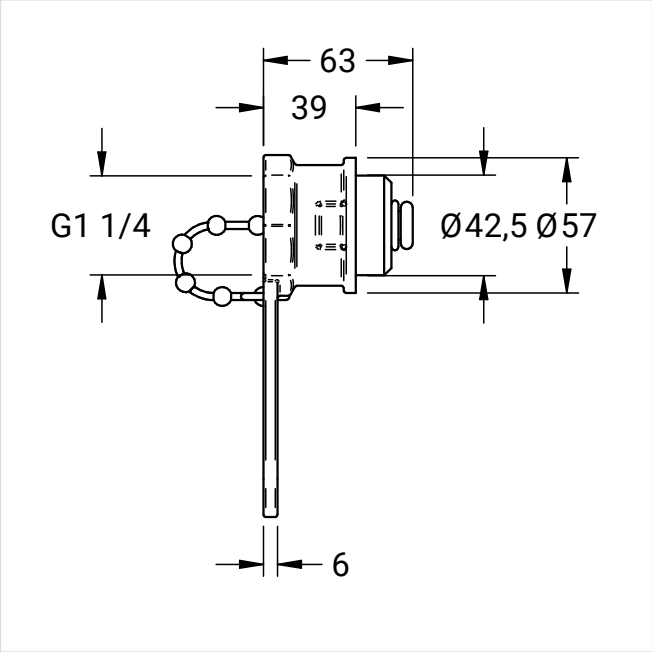

Art.-nr.: 80 2100 60

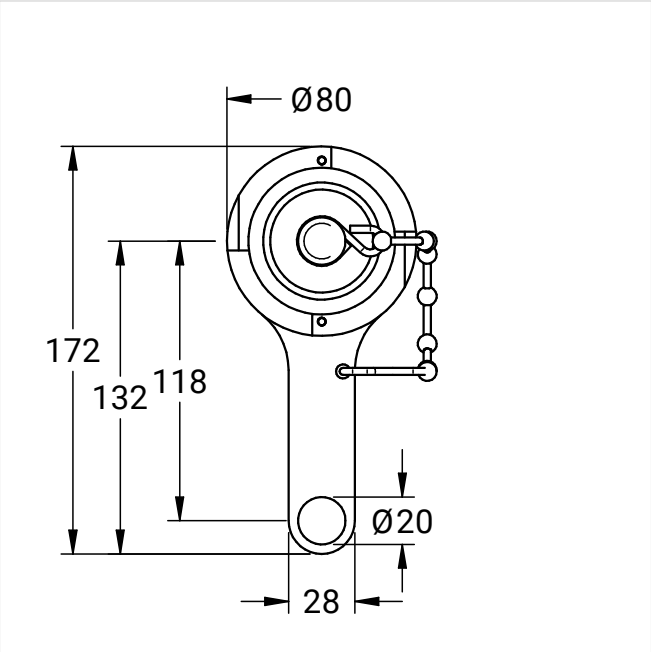

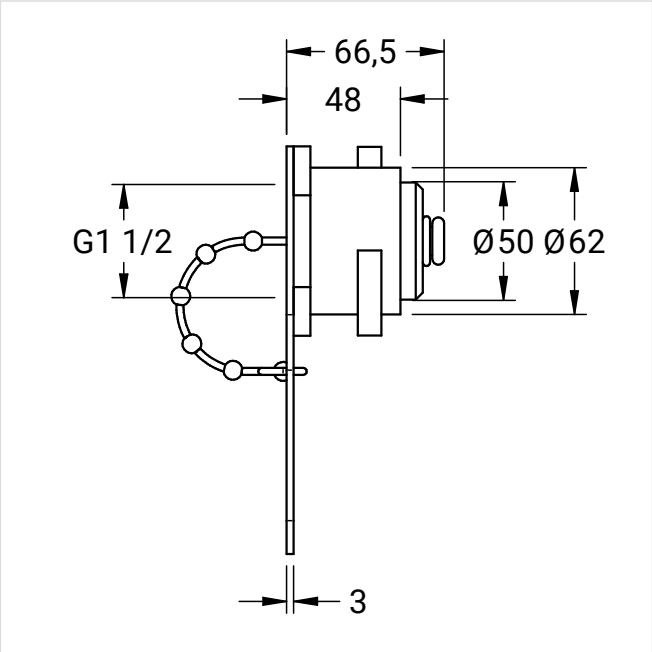

Art.-nr.: 80 2100 70

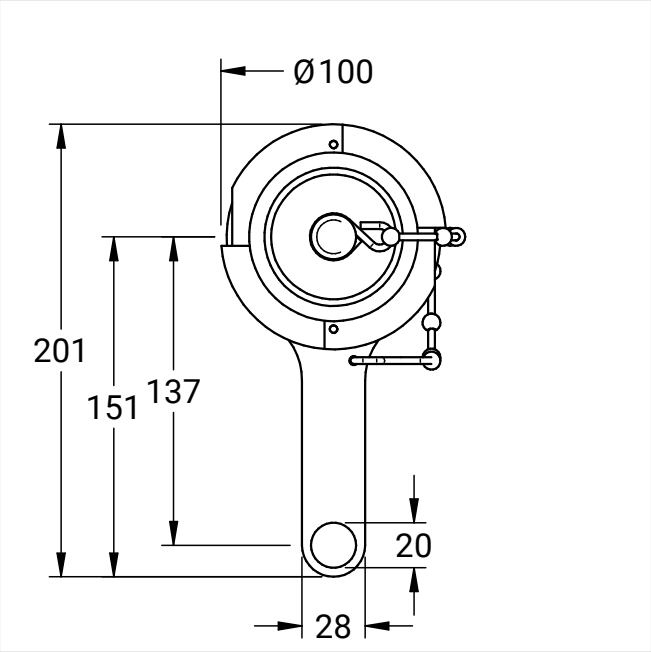

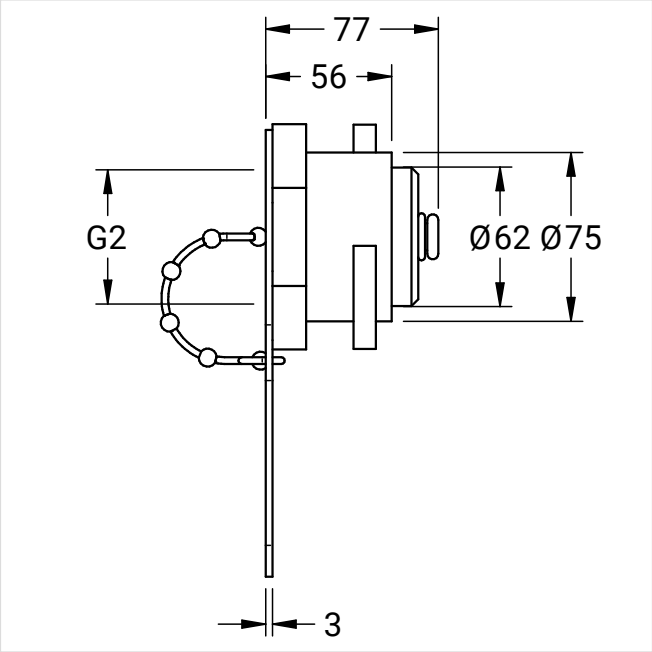

Meer productafbeeldingen

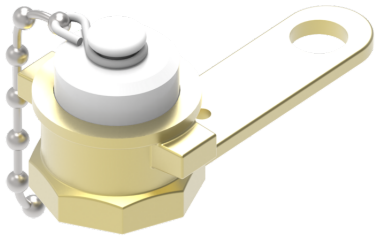

Art.-nr.: 80 2100 50