Bovendeel voor afnameventiel

met vierkant SW 9,5 mm voor opzetsleutel, messing buis.



Kenmerken

— Messing huis

Uitvoering	Art.-nr.:
voor afnameventiel DN 20	**80 3100 30**
voor afnameklep DN 25 (afmetingstekeningen in het gegevensblad)	**80 3100 40**

Maattekening

Art.-nr.: 80 3100 30

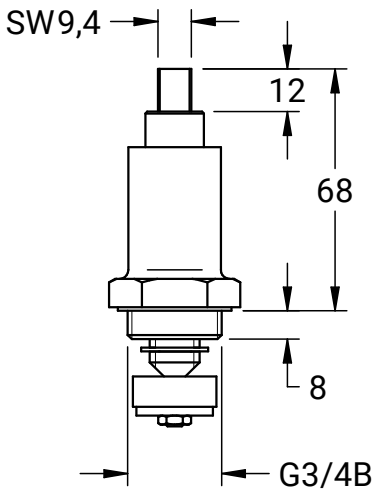

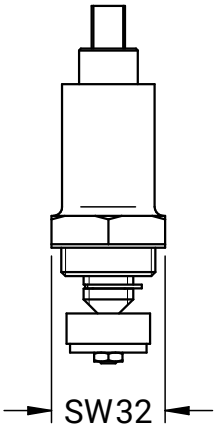

NovaLab GmbH
Brunsbütteler Damm 446
13591 Berlin

Phone +49 (0) 30 36 403 36 20
Fax +49 (0) 30 36 403 36 26
Mail: info@novalab-gmbh.de

Art.-nr.: 80 3100 40

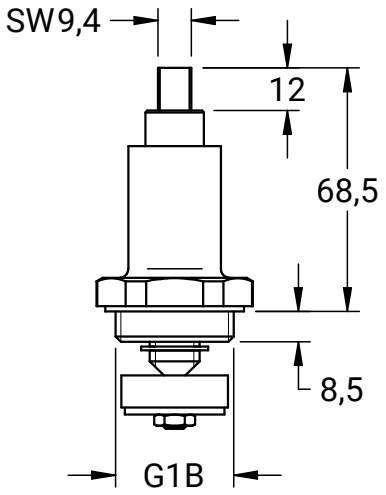

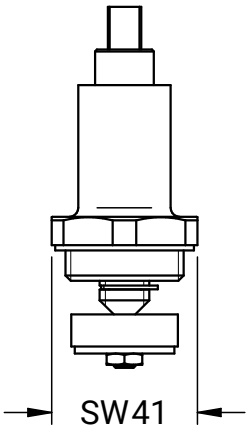

NovaLab GmbH
Brunsbütteler Damm 446
13591 Berlin

Phone +49 (0) 30 36 403 36 20
Fax +49 (0) 30 36 403 36 26
Mail: info@novalab-gmbh.de