Rubber afdichting

voor bajonetaansluiting

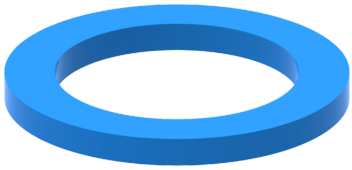

Kenmerken

Uitvoering	Art.-nr.:
DN 20, 37,0 x 25,5 mm.	**98 0251 20**
DN 25, 47,0 x 34,0 mm. (Maattekening zie downloads - Datablad)	**98 0251 25**
DN 40, 60,0 x 46,5 mm. (Maattekening zie downloads - Gegevensblad)	**98 0251 40**
DN 50, 72,0 x 59,5 mm. (Maattekening zie downloads - Gegevensblad)	**98 0251 50**
DN 32, 55,0 x 41,5 mm. (Maattekening zie downloads - gegevensblad)	**98 0251 32**

Maattekening

Art.-nr.: 98 0251 20

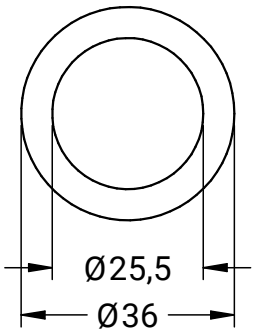

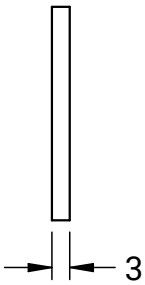

NovaLab GmbH
Brunsbütteler Damm 446
13591 Berlin

Phone +49 (0) 30 36 403 36 20
Fax +49 (0) 30 36 403 36 26
Mail: info@novalab-gmbh.de

Art.-nr.: 98 0251 25

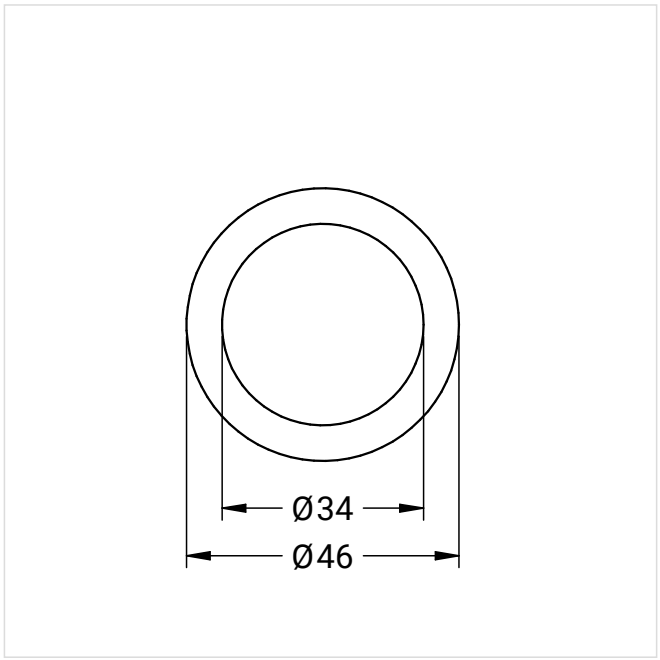

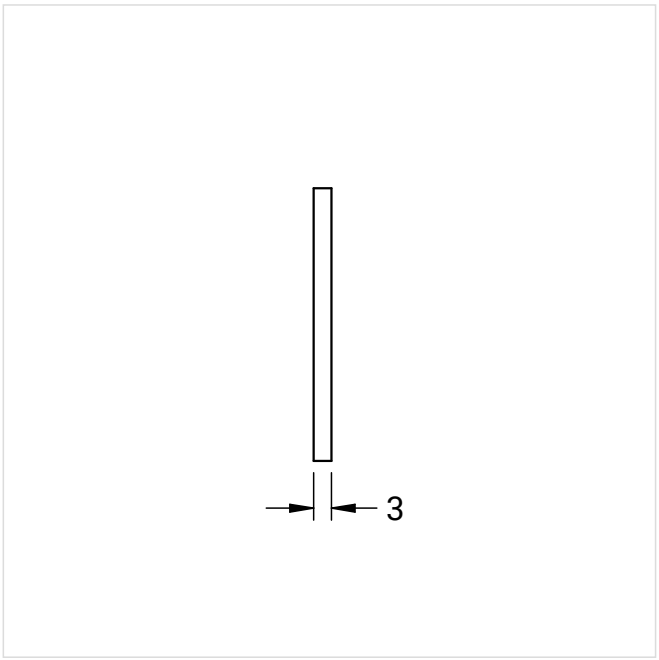

Art.-nr.: 98 0251 40

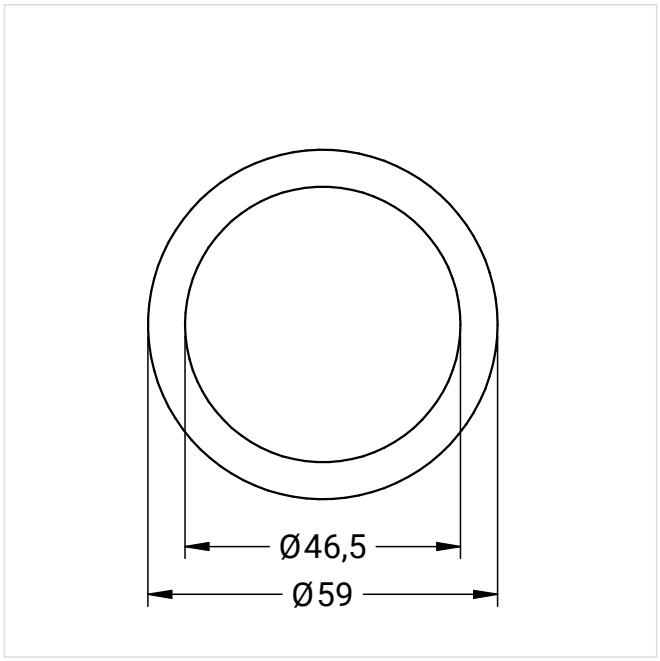

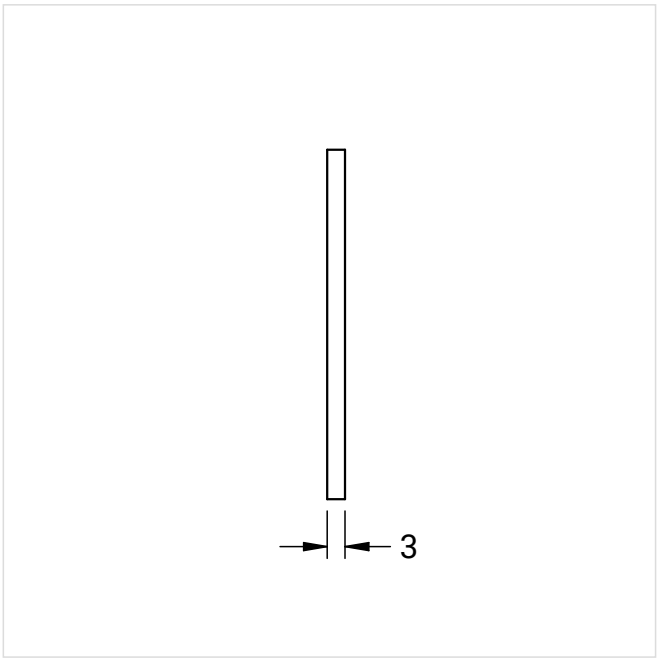

Art.-nr.: 98 0251 50

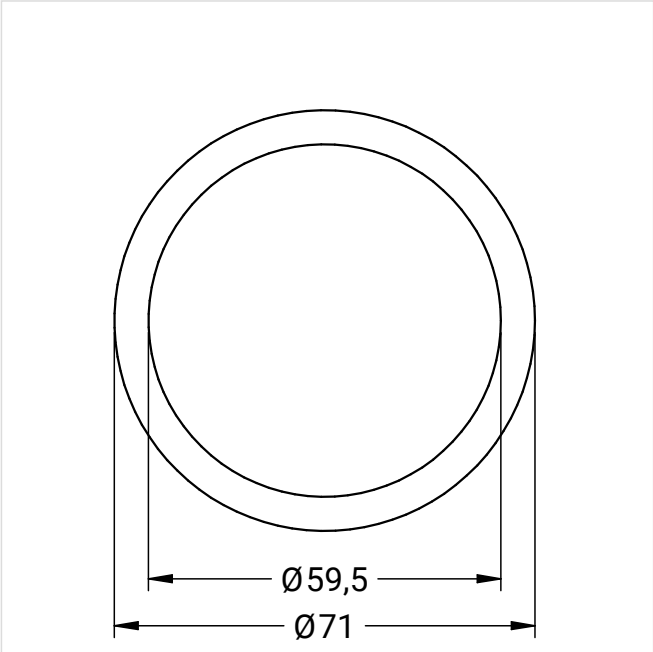

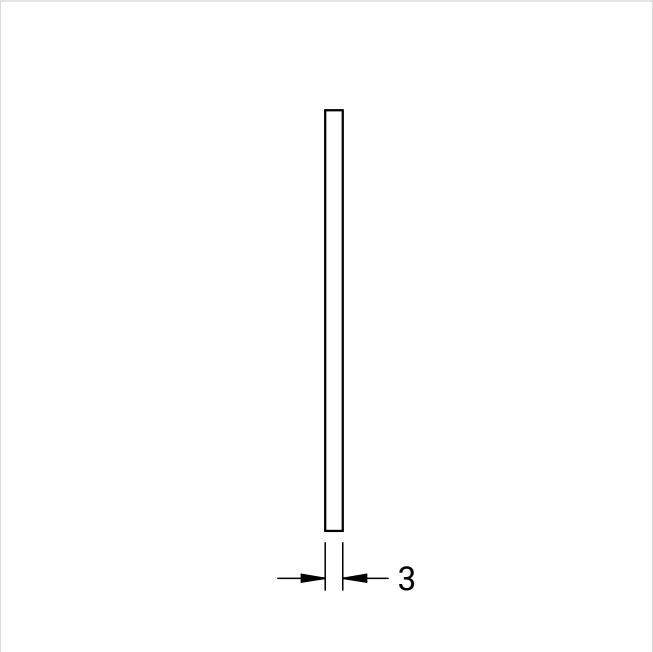

Art.-nr.: 98 0251 32

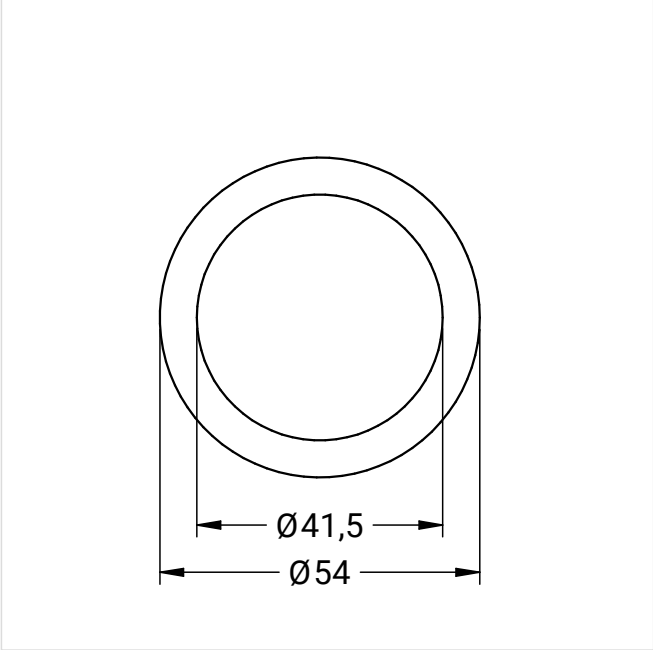

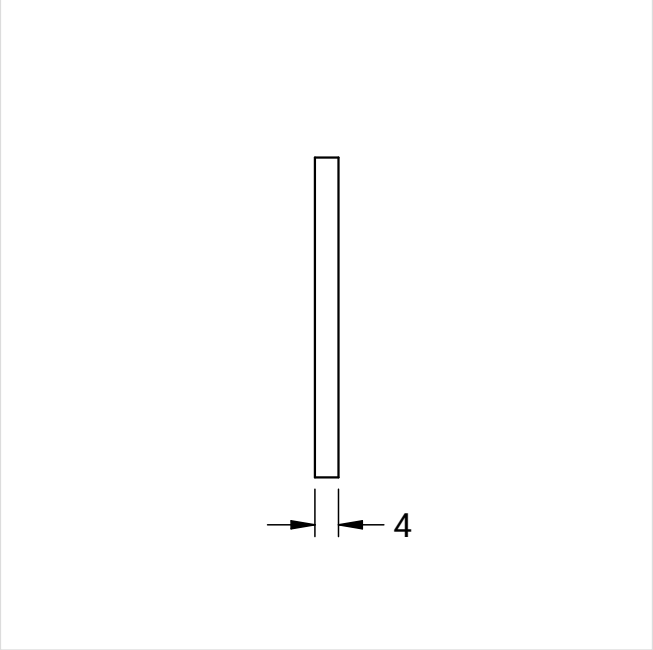

Meer productafbeeldingen

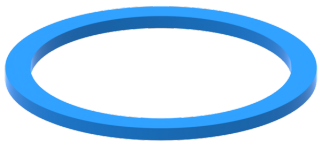

Art.-nr.: 98 0251 50