Afnameventiel - set DN 25

met kraanbox, speciale dopsleutel van 0,60 m, vierkante dopsleutel van 10 mm en roestvrijstalen standpijp met bajonetaansluiting en messing slangpilaar.



Kenmerken

— Messing huis

Uitvoering	Art.-nr.:
	80 3063 40

Maattekening

Art.-nr.: 80 3063 40

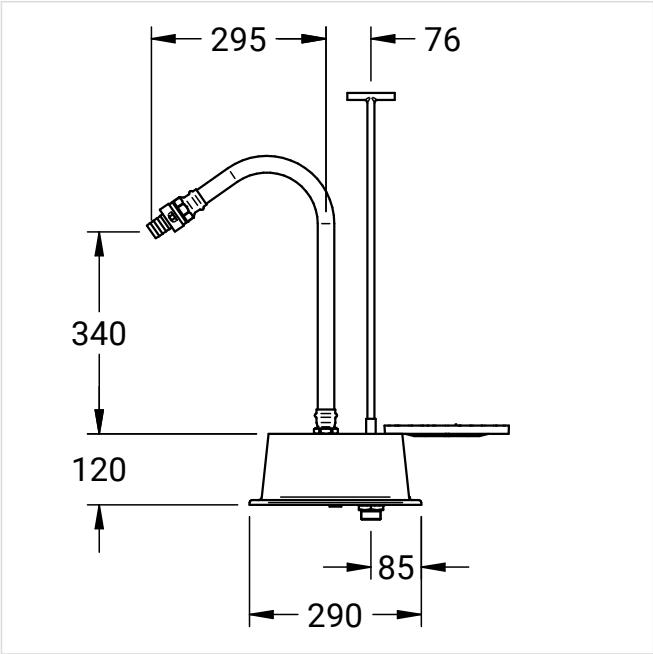

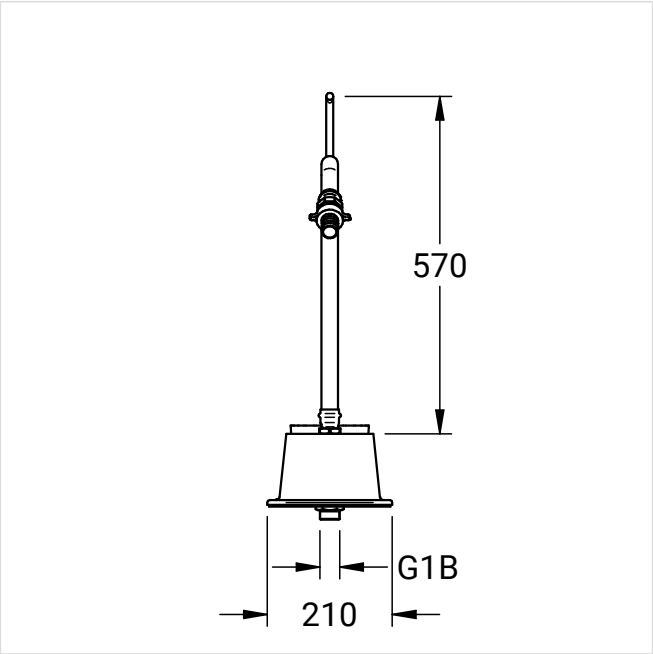

NovaLab GmbH
Brunsbütteler Damm 446
13591 Berlin

Phone +49 (0) 30 36 403 36 20
Fax +49 (0) 30 36 403 36 26
Mail: info@novalab-gmbh.de