NOVALAB laboratoriumkraan haaks met beluchter voor water (WPC), aansluiting G1/2"

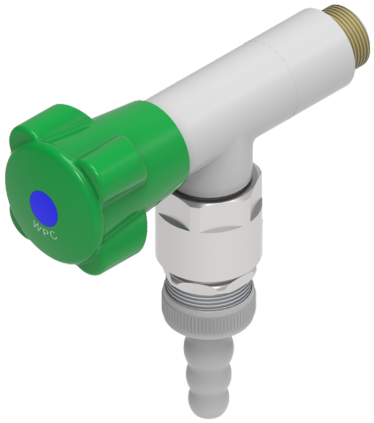

Kenmerken

- Beluchter
- Volledig metalen kraanhuis, EPS-gecoat grijs RAL 7035
- Nominale druk PN 10 bar
- Aansluit-/bevestiging schroefsdraad G 1/2", 12 mm lang
- Slangwartel, diameter 14/17 mm
- Met terugslagklep

Uitvoering	Art.-nr.:
Bovendeel met conische afdichting	**70 0123 25 36**
Bovendeel met keramische schijven, draaihoek 180°	**70 0123 25 36 02**

Maattekening

Art.-nr.: 70 0123 25 36

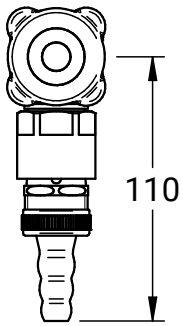

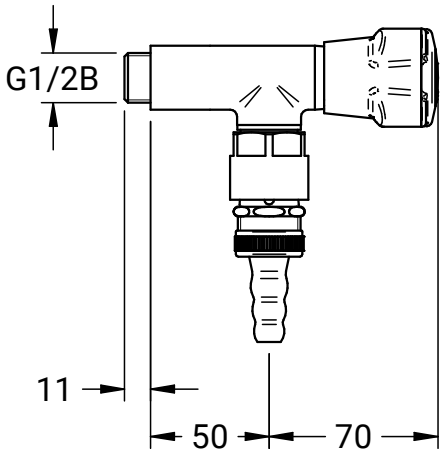

NovaLab GmbH
Brunsbütteler Damm 446
13591 Berlin

Phone +49 (0) 30 36 403 36 20
Fax +49 (0) 30 36 403 36 26
Mail: info@novalab-gmbh.de