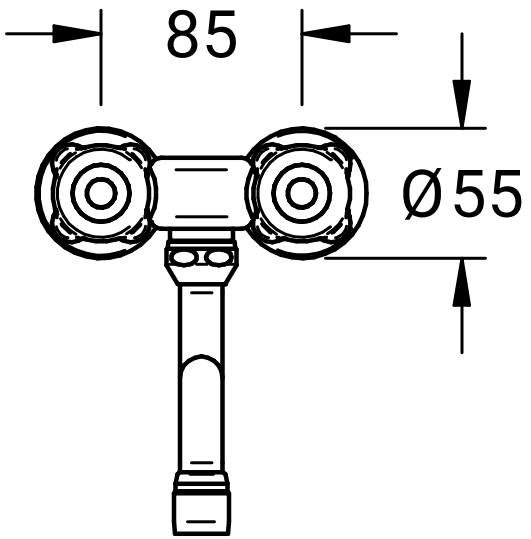
85
Ø55

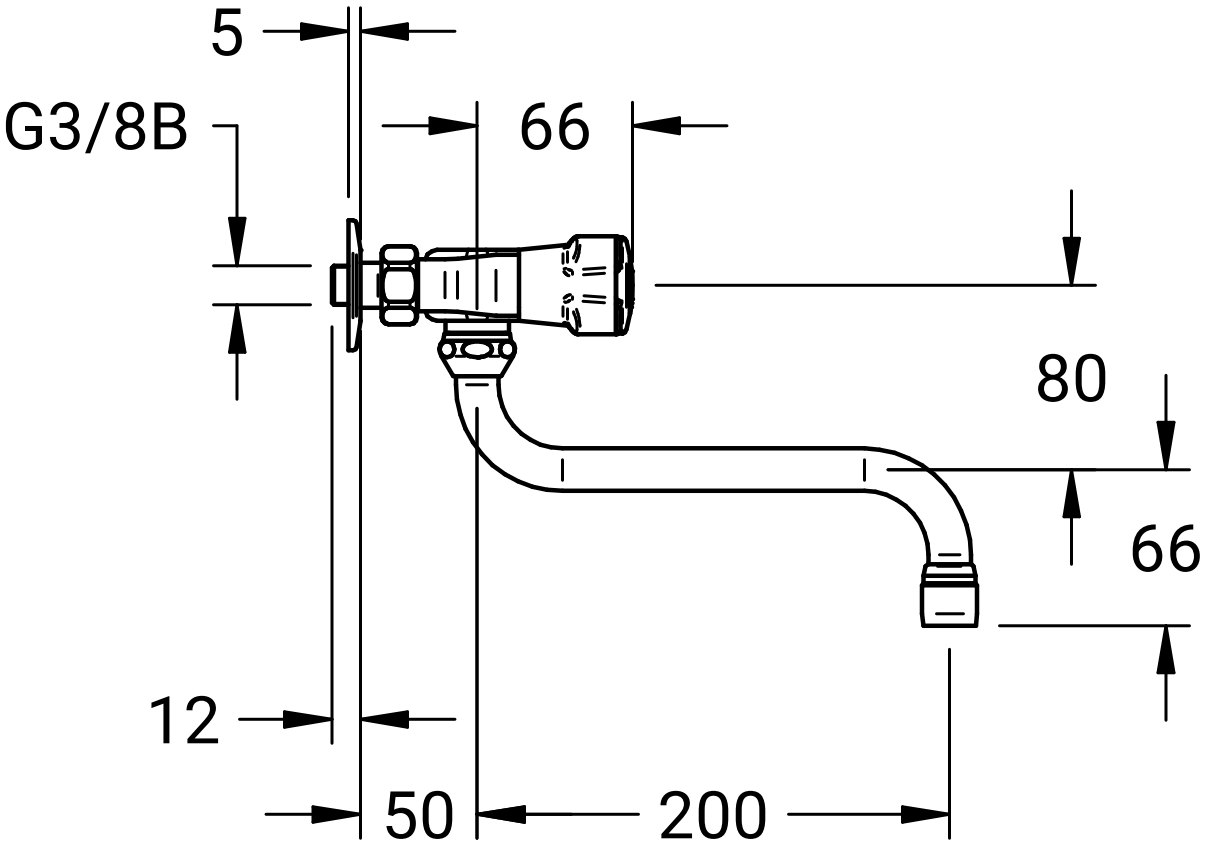
5
G3/8B
66
80
66
12
50
200

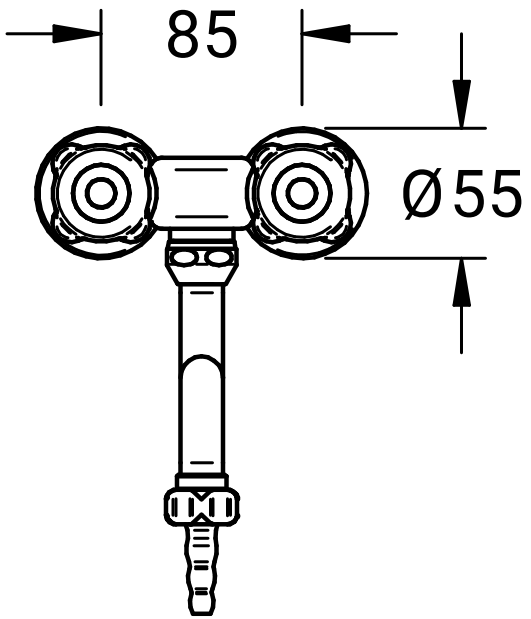
85
Ø55

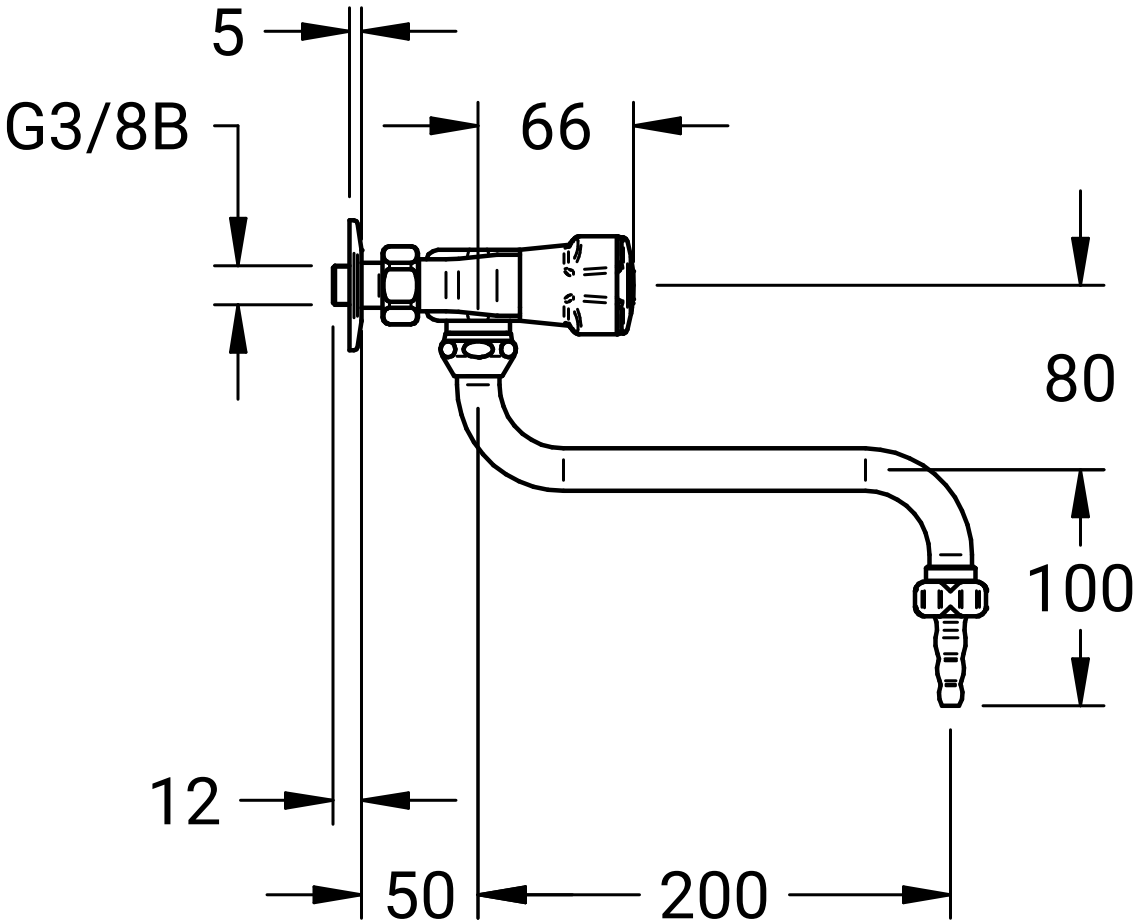
5
G3/8B
66
80
100
12
50
200