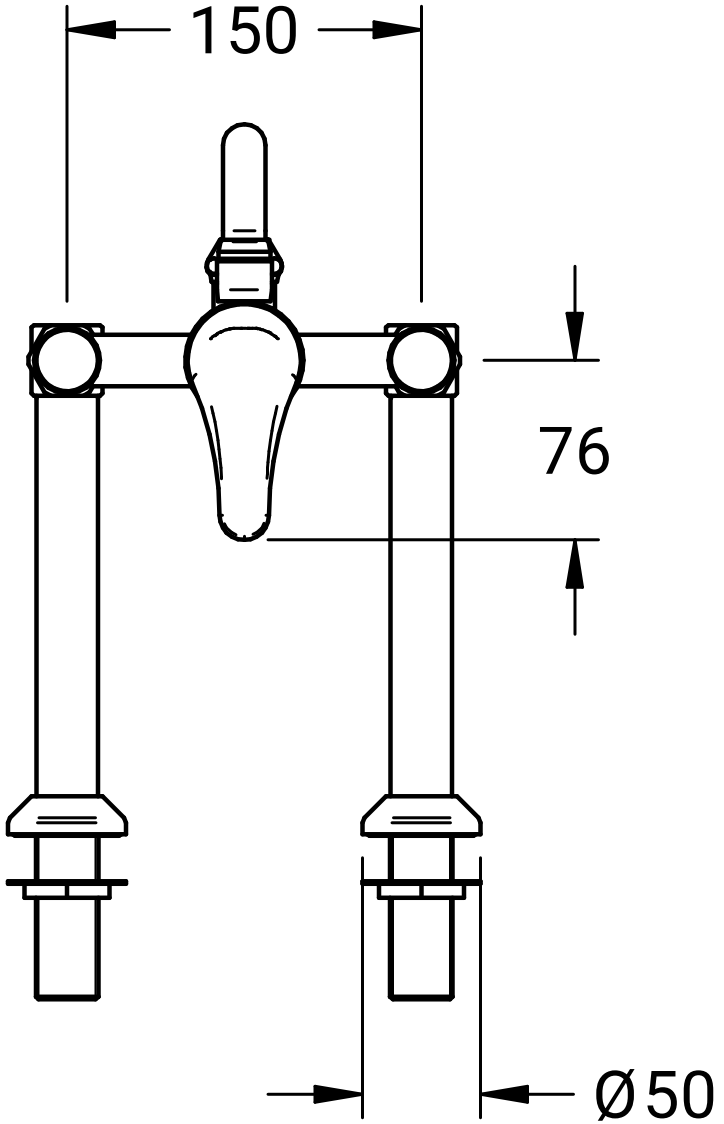
150
76
Ø50

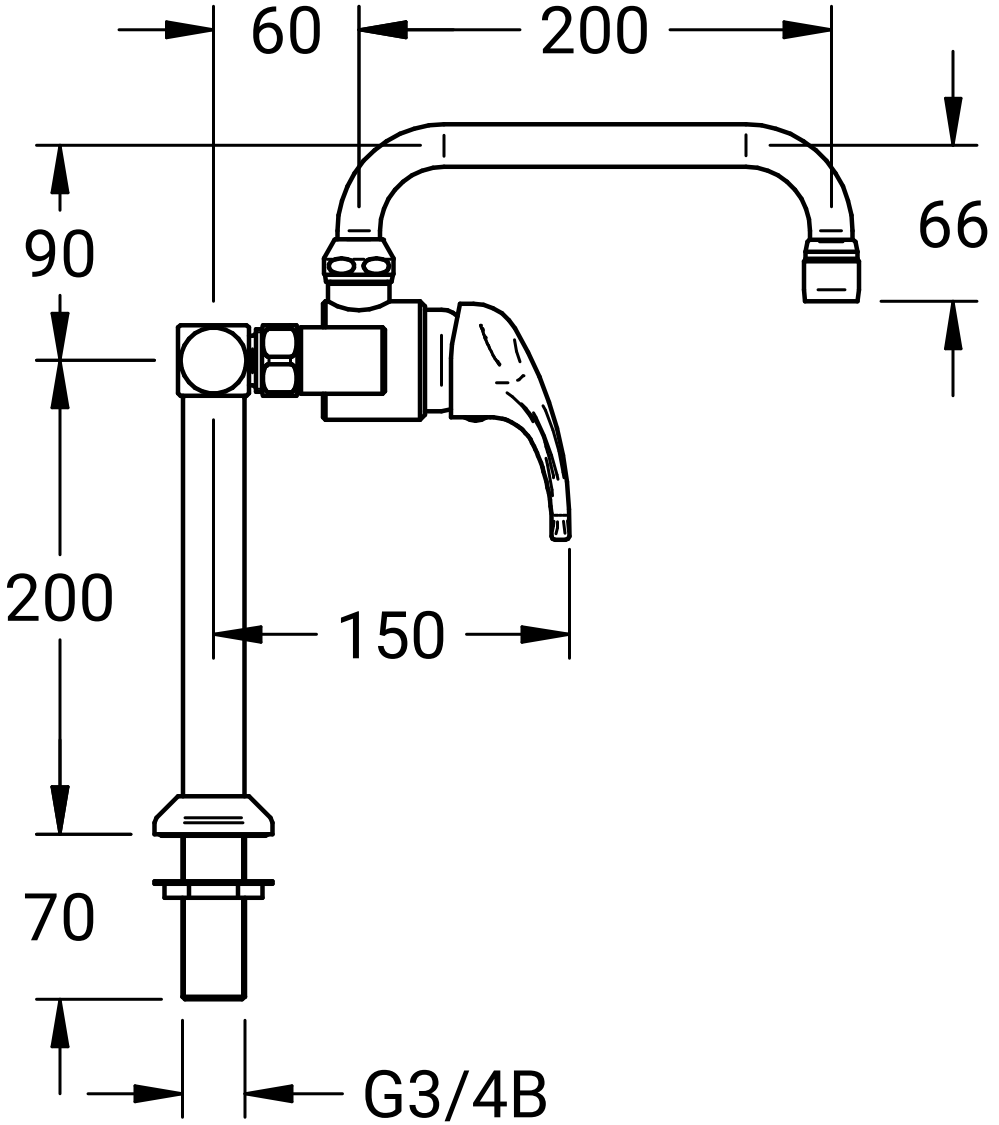
60
200
66
90
200
150
70
G3/4B