NOVALAB laboratorium éénhendel bladmengkraan, draaibare U-uitloop voor water (WPC/WPH), aansluiting G3/4"



Kenmerken

- Volledig metalen kraanhuis, EPS-gecoat grijs RAL 7035
- Hendel greep
- Keramische mengpatroon met temperatuurbegrenzing
- Nominale druk PN 10 bar
- Aansluit-/bevestigings schroefdraad G 3/4", 70 mm lang
- Met bevestigingsset

Uitvoering	Art.-nr.:
	70 2344 35 37

Maattekening

Art.-nr.: 70 2344 35 37

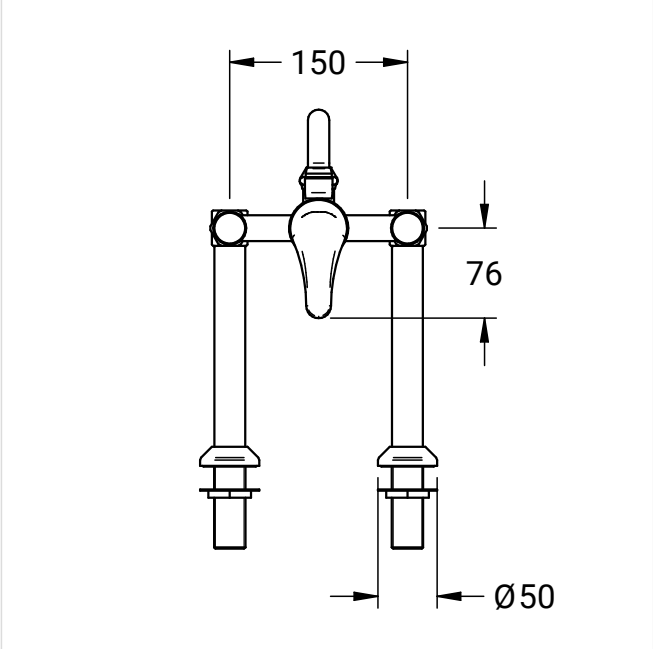

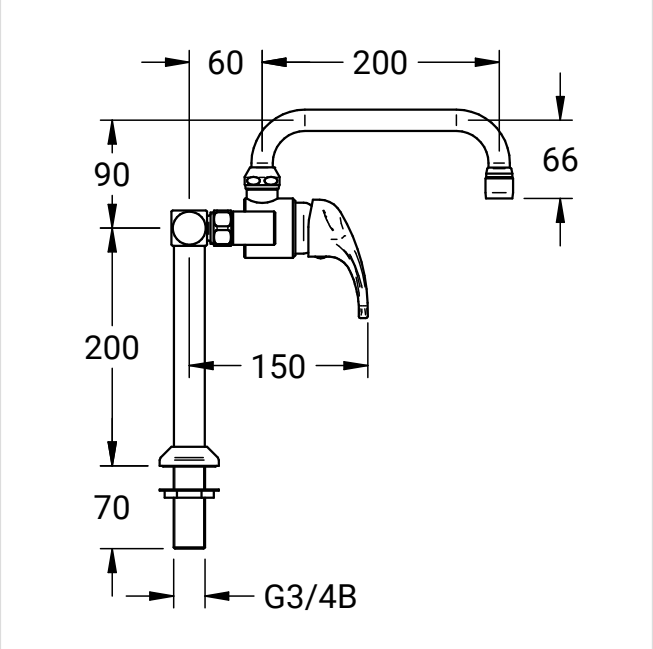

NovaLab GmbH
Brunsbütteler Damm 446
13591 Berlin

Phone +49 (0) 30 36 403 36 20
Fax +49 (0) 30 36 403 36 26
Mail: info@novalab-gmbh.de