NOVALAB laboratorium tweegreeps bladmengkraan, draaibare U-uitloop voor water (WPC/WPH), aansluiting G3/4"

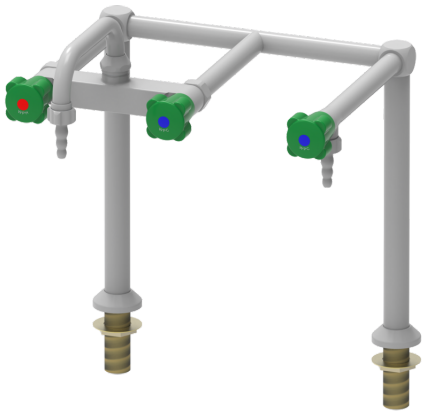

Kenmerken

- Volledig metalen kraanhuis, EPS-gecoat grijs RAL 7035
- Ergonomische bedieningsgrepen met vier vleugels volgens DIN 13792
- Nominale druk PN 10 bar
- Aansluit-/bevestigings schroefdraad G 3/4", 70 mm lang
- Slangwartel, diameter 10/13 mm
- Met bevestigingsset

Uitvoering	Art.-nr.:
Bovendeel met conische dichting	**70 3366 35 37**
Bovendeel met keramische schijven 180°	**70 3366 35 37 02**

Maattekening

Art.-nr.: 70 3366 35 37

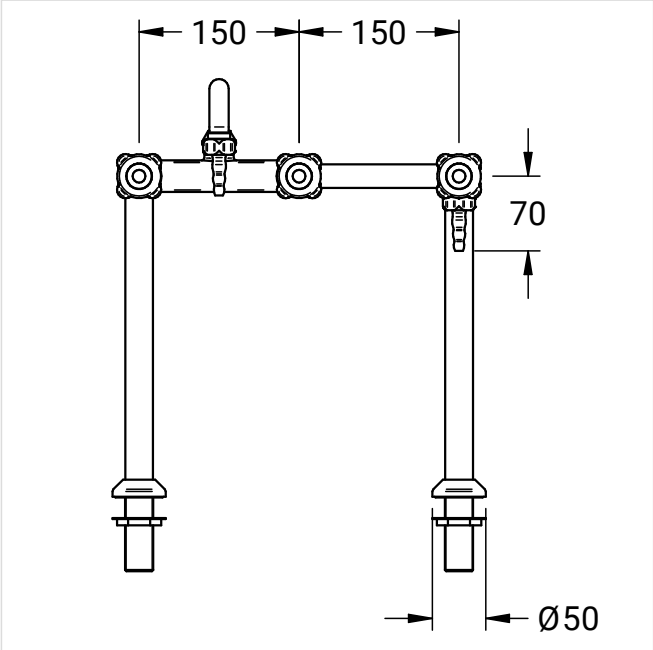

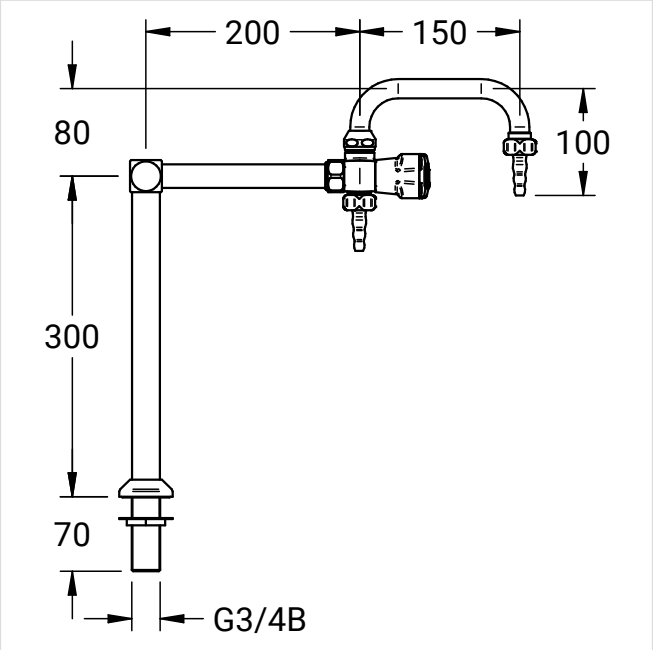

NovaLab GmbH
Brunsbütteler Damm 446
13591 Berlin

Phone +49 (0) 30 36 403 36 20
Fax +49 (0) 30 36 403 36 26
Mail: info@novalab-gmbh.de