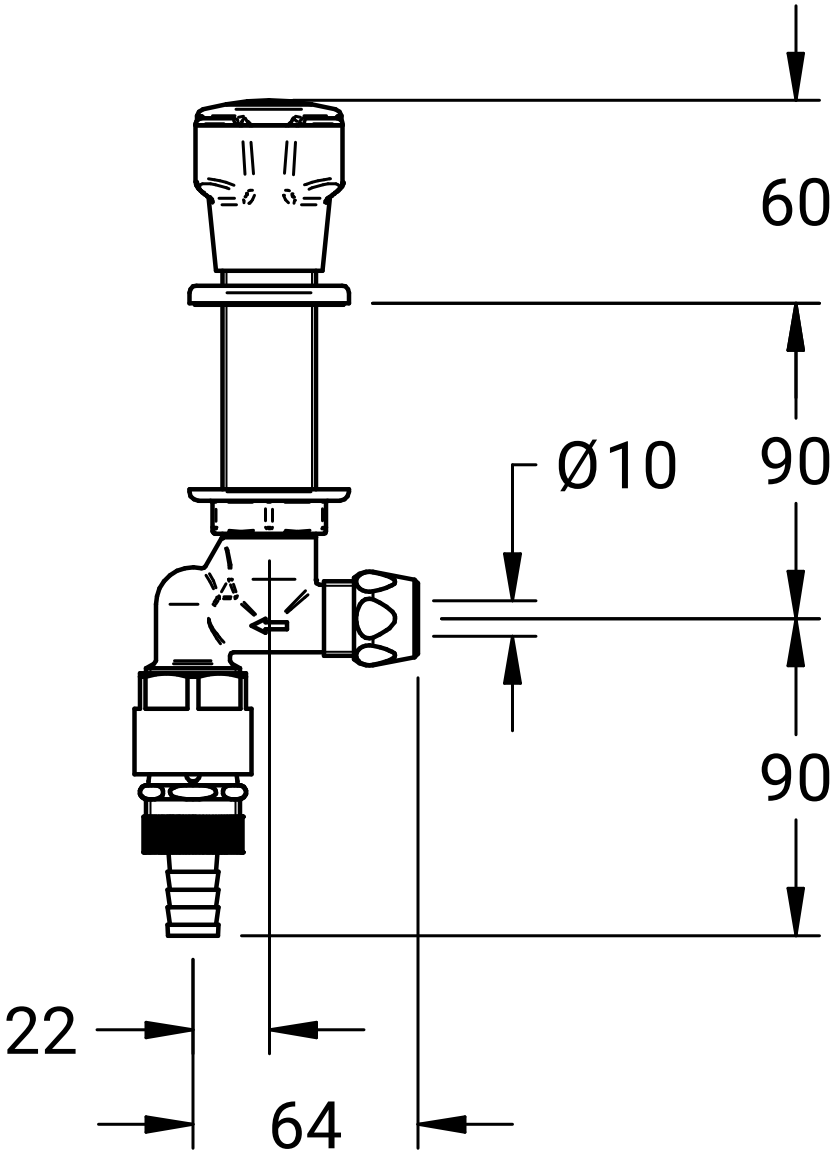
60
90
Ø10
90
22
64

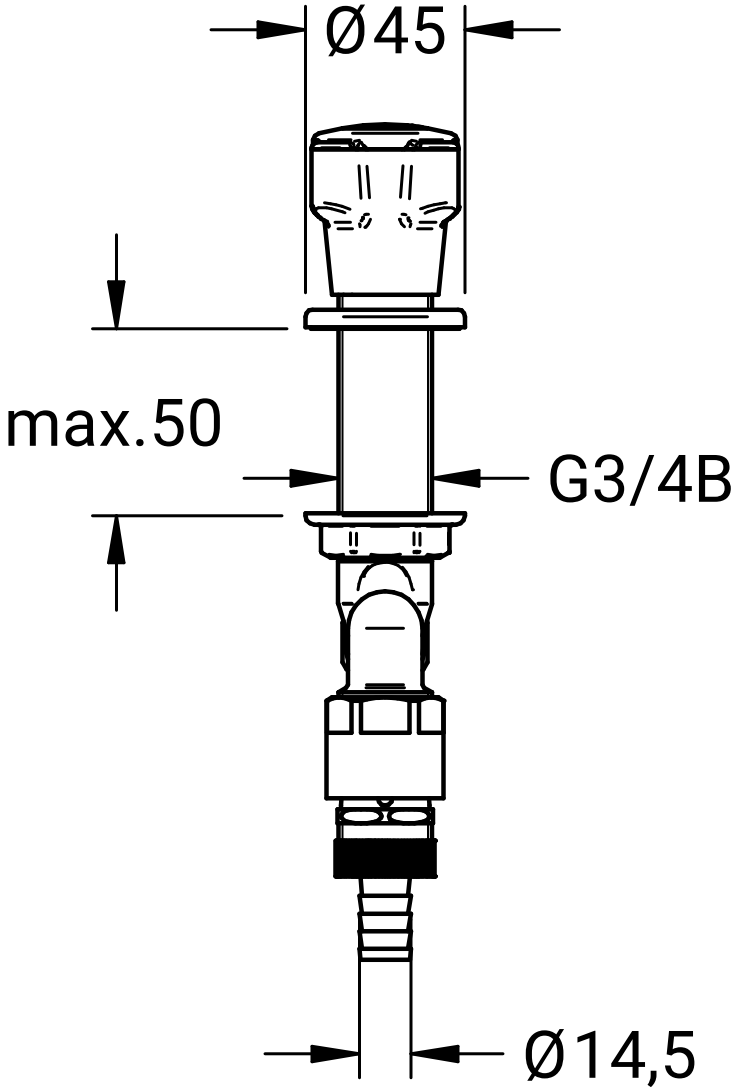
Ø45
max.50
G3/4B
Ø14,5