HyGo XL set

Leveringsomvang: waterbesparende tapkraan met geïntegreerde infraroodsensor, besturingselektronica, een laagspanningspomp, 2 × 20 liter tank, slangmateriaal voor het aansluiten van de pomp en afvoer.

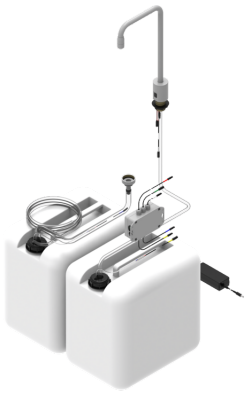

Kenmerken

- LED-signaal voor laag vulniveau
- Afvalwaterpomp voor eenvoudig legen van de tank
- Stroomvoorziening via 110-230 V
- Waterbesparende kraan voor meer dan 150 wasbeurten
- Watertank en vuilwatertank, elk 30 liter
- Stationaire wateraansluiting/afvoer niet nodig
- Aanraakvrij handen wassen met infrarood gestuurde kraan

Uitvoering	Art.-nr.:
	40 0203

Maattekening

Art.-nr.: 40 0203

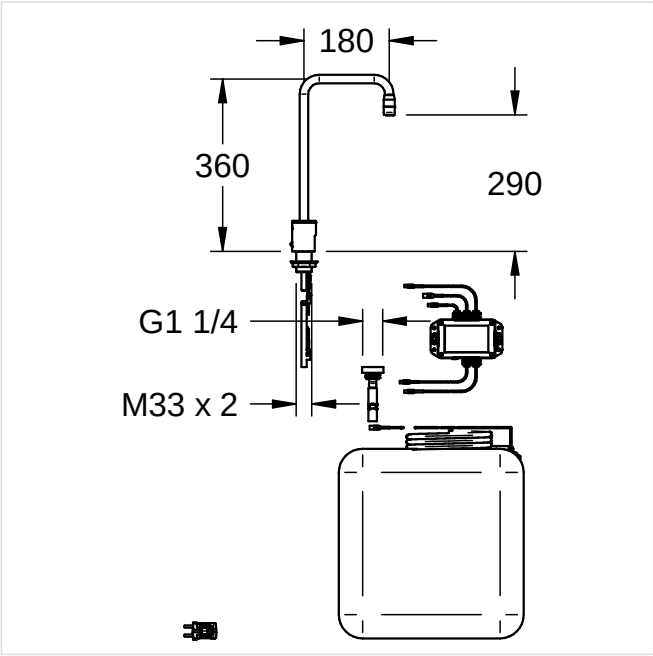

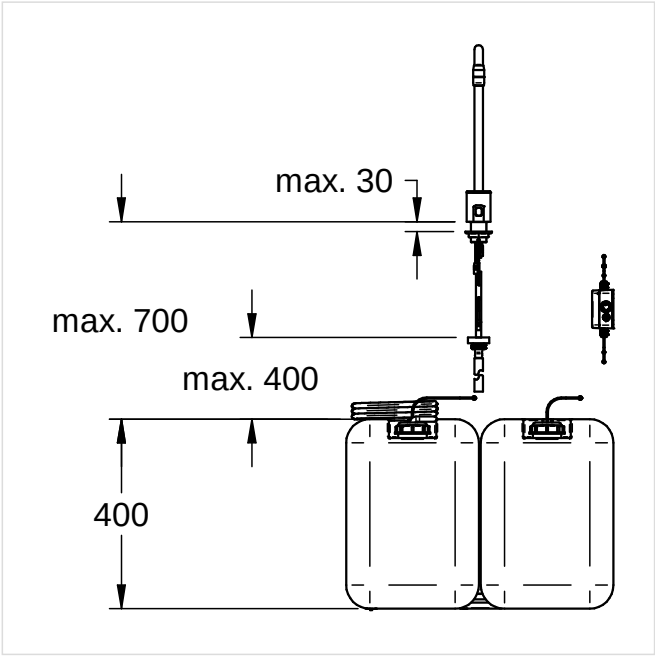

NovaLab GmbH
Brunsbütteler Damm 446
13591 Berlin

Phone +49 (0) 30 36 403 36 20
Fax +49 (0) 30 36 403 36 26
Mail: info@novalab-gmbh.de

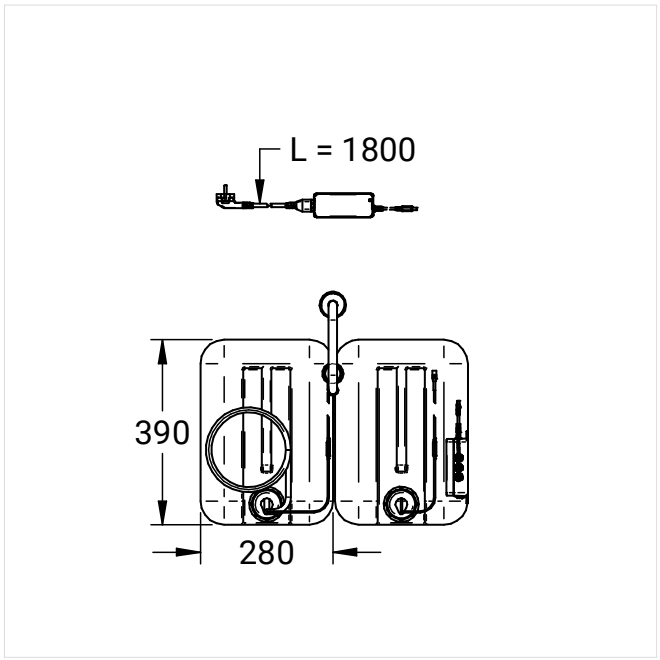

NovaLab GmbH
Brunsbütteler Damm 446
13591 Berlin

Phone +49 (0) 30 36 403 36 20
Fax +49 (0) 30 36 403 36 26
Mail: info@novalab-gmbh.de