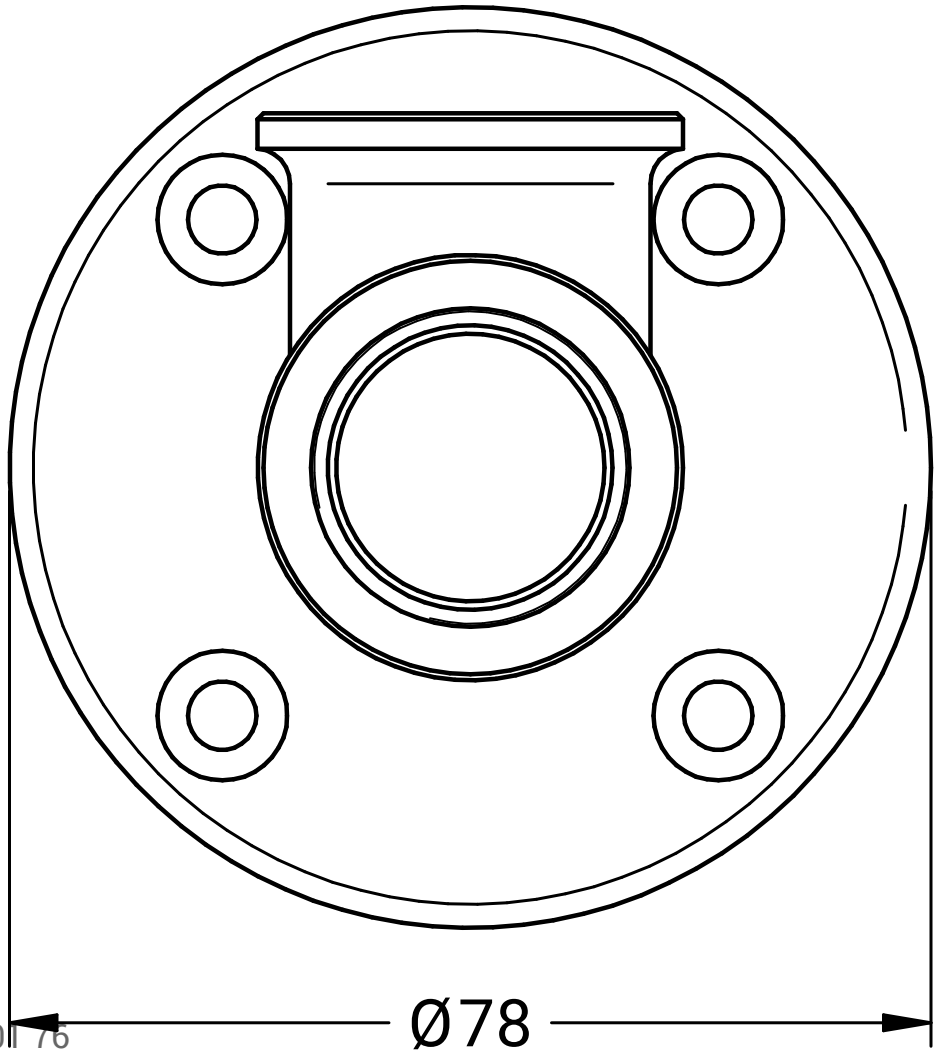
Ø78

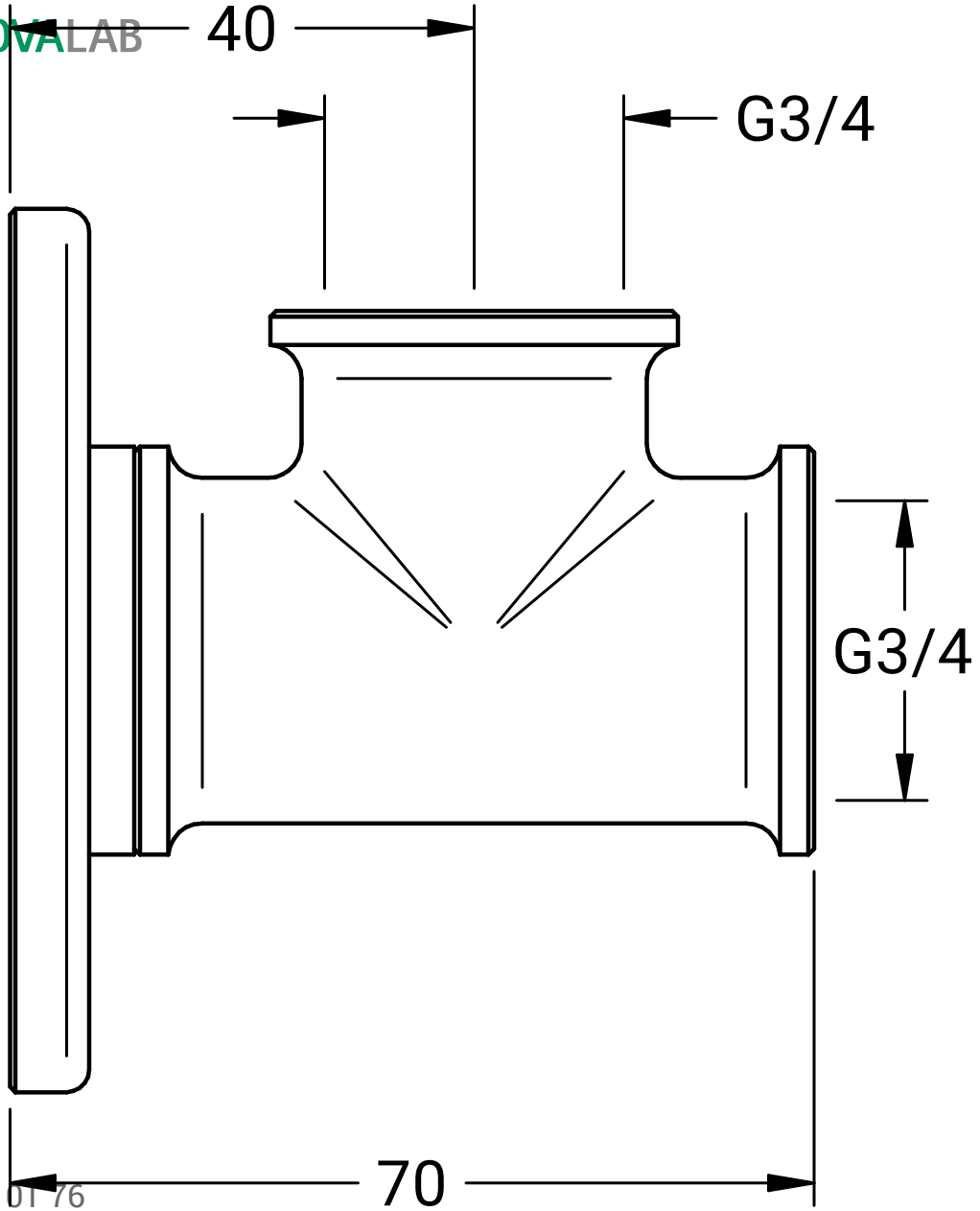
40
G3/4
G3/4
70