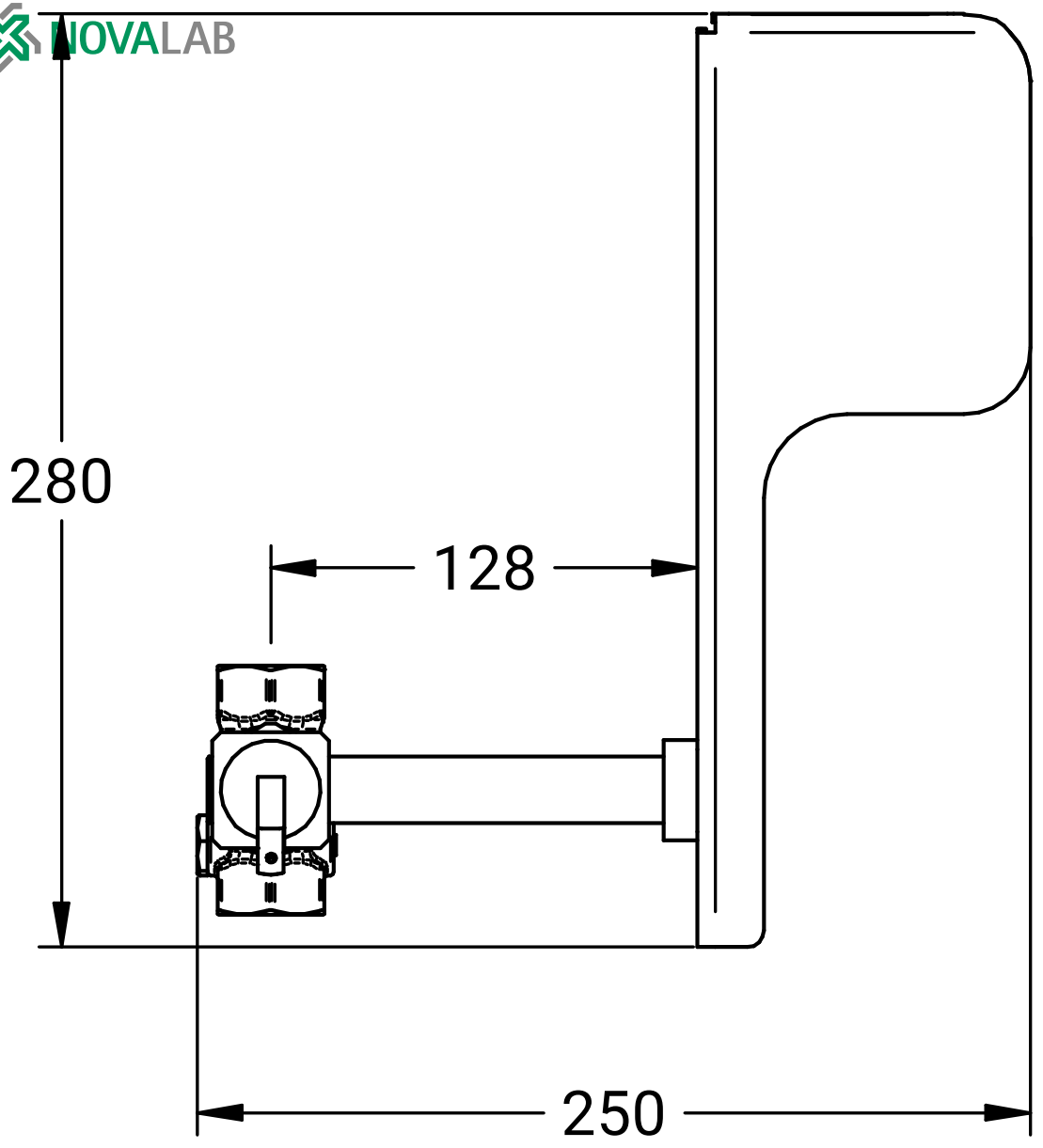
280
128
250

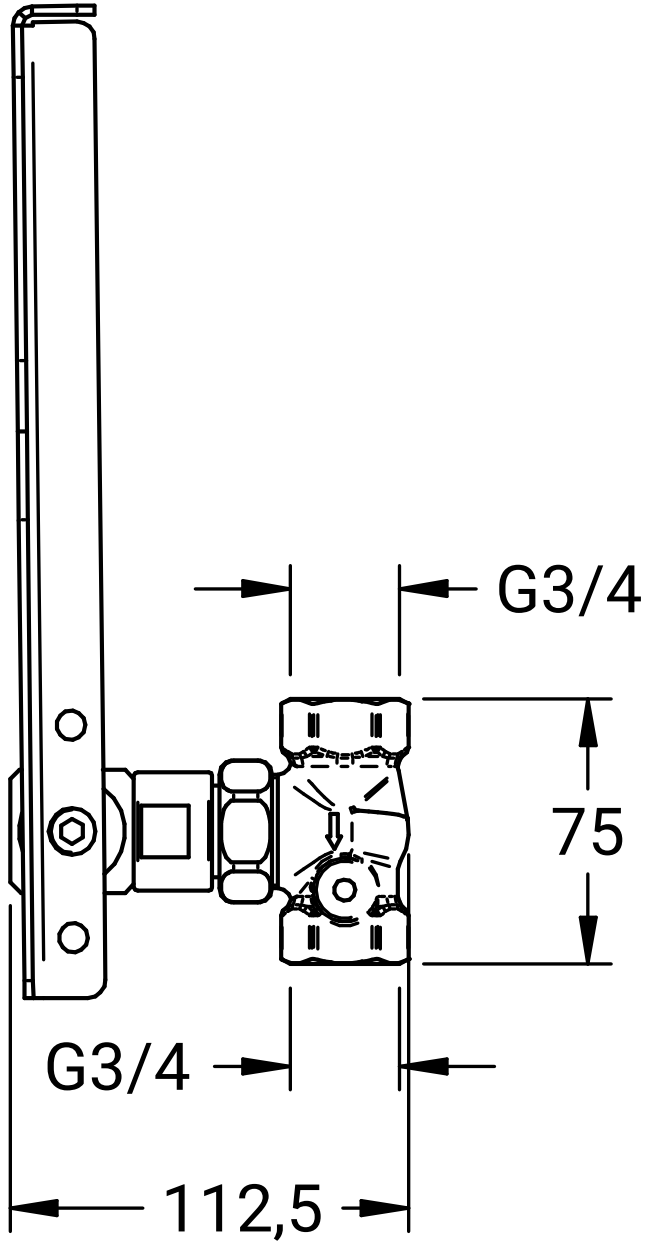
G3/4
75
G3/4
112,5