NOVALAB- muurplaat G3/4"voor opbouwmontage

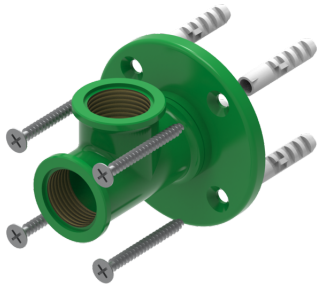

Kenmerken

- Voor wandarm bevestiging en aansluiting op toevoerleiding
- Wateraansluiting: binnendraad G3/4"
- Messing EPS-gecoat groen RAL 6032
- Met bevestigingsmateriaal

Uitvoering	Art.-nr.:
	87 1008 01 76

Maattekening

Art.-nr.: 87 1008 01 76

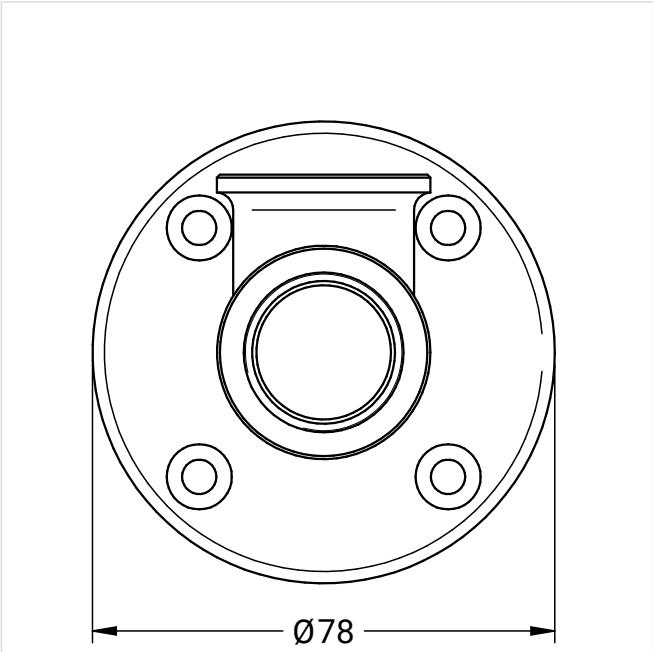

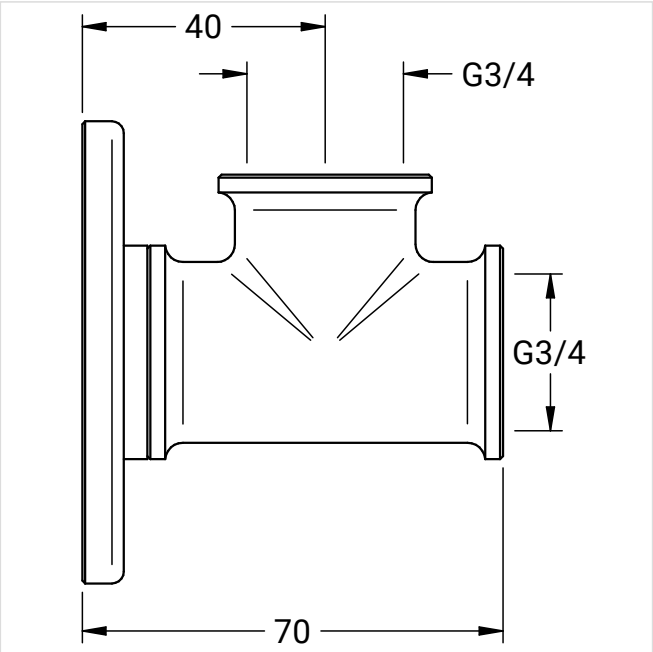

NovaLab GmbH
Brunsbütteler Damm 446
13591 Berlin

Phone +49 (0) 30 36 403 36 20
Fax +49 (0) 30 36 403 36 26
Mail: info@novalab-gmbh.de