Kipphendelventiel 2x G3/4 met peddel voor verticale installatie



Kenmerken

- Voor nooddoouches
- Wateraansluiting: binnendraad G3/4"
- EPS-gecoat oranje RAL 2011

Uitvoering	Art.-nr.:
Bedieningspeddel rechts	**87 1008 04 46**
Bedienpaddel links	**87 1008 04 54**

Maattekening

Art.-nr.: 87 1008 04 46

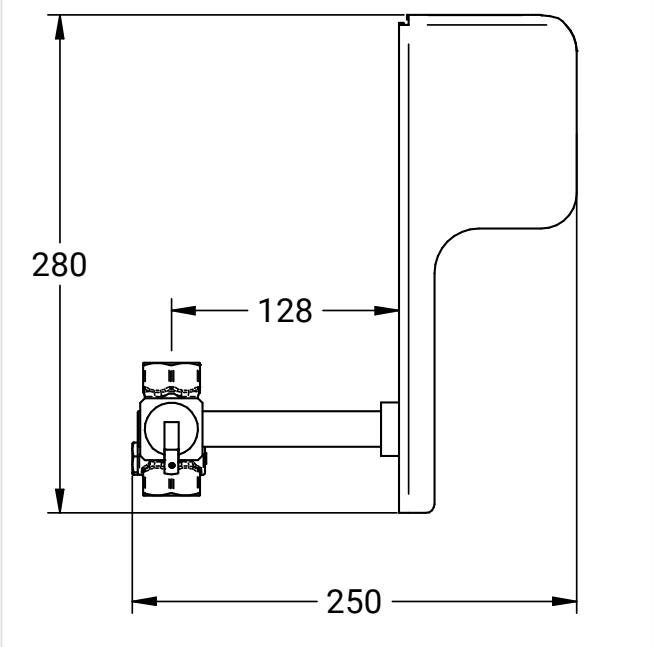

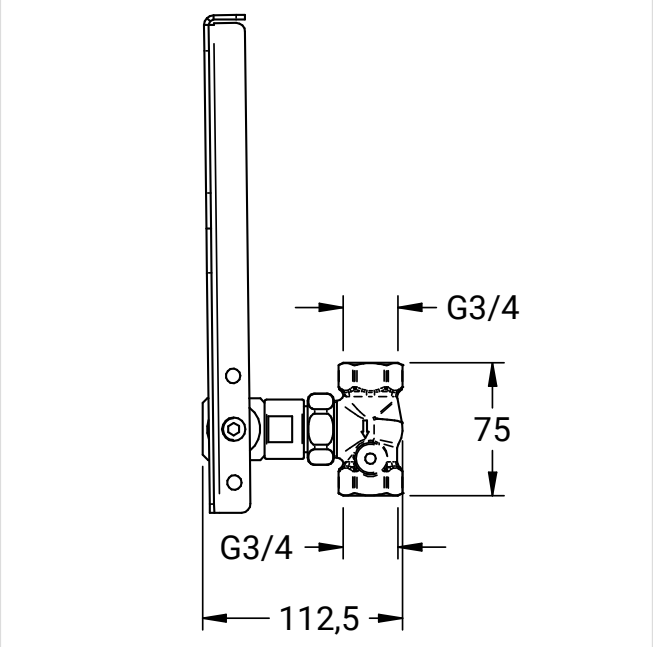

NovaLab GmbH
Brunsbütteler Damm 446
13591 Berlin

Phone +49 (0) 30 36 403 36 20
Fax +49 (0) 30 36 403 36 26
Mail: info@novalab-gmbh.de