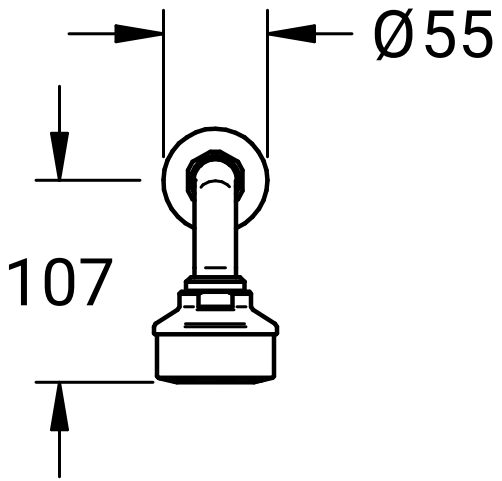
Ø55
107

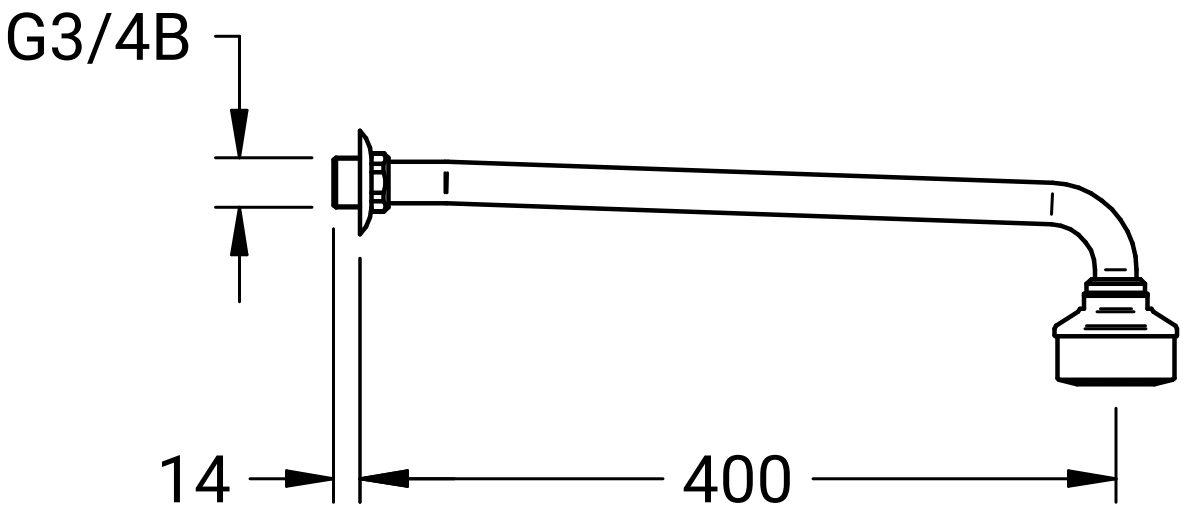
G3/4B
14
400