NOVALAB- noodoudchekop met 5 doucheboringen

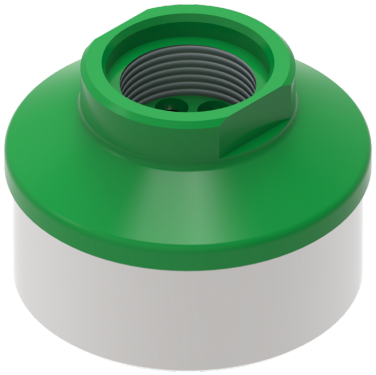

Kenmerken

- Nooddouchekop met doucheboringen en wervelschijven voor een optimaal sproeipatroon
- Uitwisselbare onderkant nooddouchekop, vernikkeld
- Nooddouchekop automatisch leeglopend
- Nooddouchekop met 5 doucheboringen (ca. 30 l/min bij 1 bar stromingsdruk)
- Wateraansluiting: binnendraad G3/4"
- Messing EPS-gecoat groen RAL 6032
- Voldoet aan de eisen van DIN EN 15154-1 en BGI/GUV-I 850-0 “Veilig werken in laboratoria”.

Uitvoering	Art.-nr.:
	70 1308 25

Maattekening

Art.-nr.: 70 1308 25

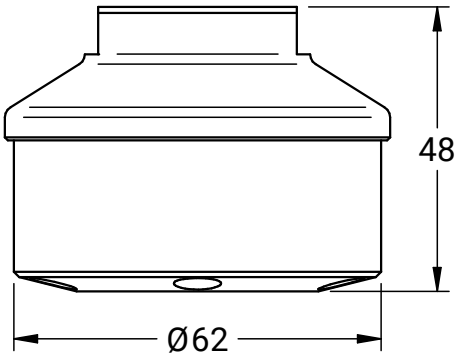

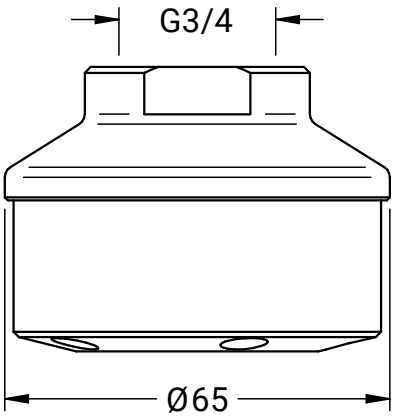

NovaLab GmbH
Brunsbütteler Damm 446
13591 Berlin

Phone +49 (0) 30 36 403 36 20
Fax +49 (0) 30 36 403 36 26
Mail: info@novalab-gmbh.de

Drukverliesgrafiek

