NOVALAB- noodoouche met kiphendelventiel en trekstangbediening, wateraansluing van achteren uit de wand.



Kenmerken

- Wateraansluiting vanuit de wand
- Voor deurbreedte 1 mtr.
- Trekstang met triangelgreep, verzegelbaar
- Bediening rechts of links naast de deur
- Bedieningsomleiding met wandflens, kiphendelventiel, wandarm en nooddouchekop
- Afsluiter axiaal afdichtend
- Vervangen van het bovendeel zonder demontage van het ventielhuis
- Nooddouchekop met doucheboringen en wervelschijven voor een optimaal sproeipatroon
- Uitwisselbare onderkant nooddouchekop, vernikkeld
- Douchkop en dochearm automatisch leeglopend
- Armatuur sluit niet zelfstandig
- Nooddouchekop met 5 doucheboringen (ca. 30 l/min bij 1 bar stromingsdruk) of 7 doucheboringen (ca. 60 l/min bji 1,5 bar stromingsdruk)
- Wateraansluiting: buitendraad G3/4"
- Messing EPS-gecoat groen RAL 6032
- Voldoet aan de eisen van DIN EN 15154-1 en BGI/GUV-I 850-0 “Veilig werken in laboratoria”.
- Met veiligjeidssymbool „Nooddouche“ als sticker volgens ISO 3864-1
- Met bevestigingsmateriaal en technische productinformatie

Uitvoering	Art.-nr.:
Nooddouchekop met 5 doucheboringen, Volumenstroom ca. 30 l/min bij 1 bar stromingsdruk	**60 1880 35**
Nooddouchekop met 7 doucheboringen, Volumenstroom ca. 60 l/min bij 1,5 bar stromingsdruk	**60 1885 35**

Maattekening

Art.-nr.: 60 1880 35

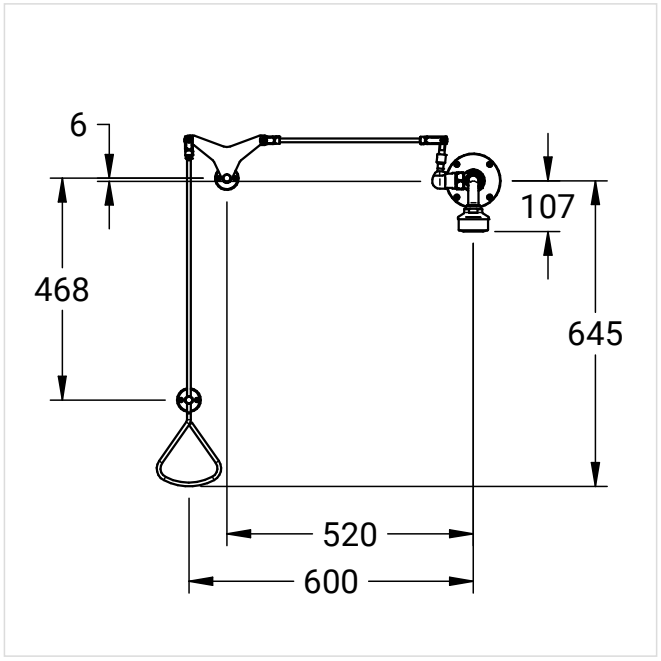

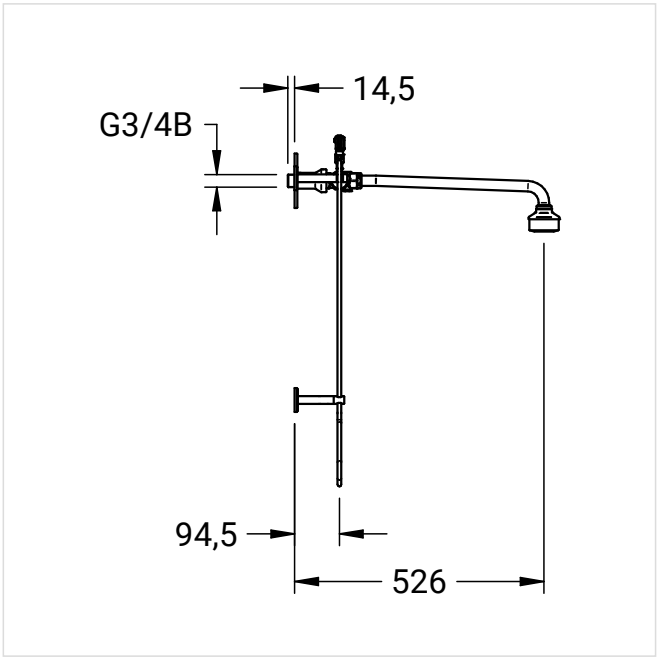

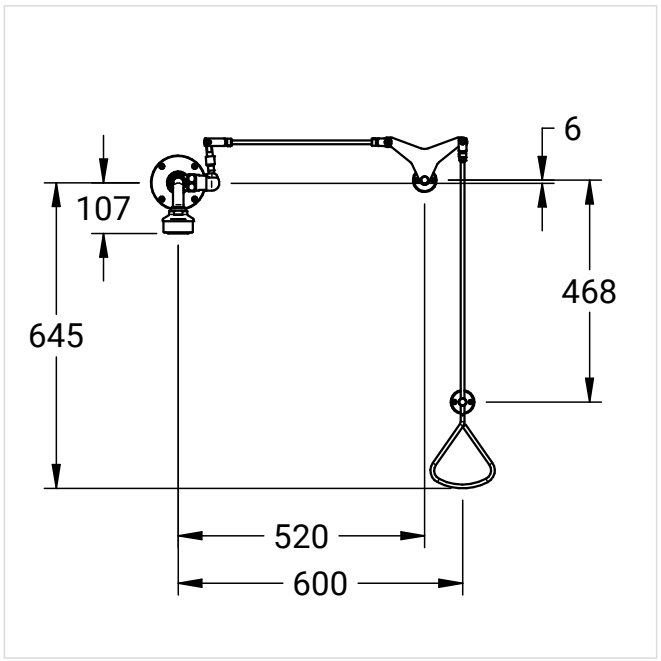

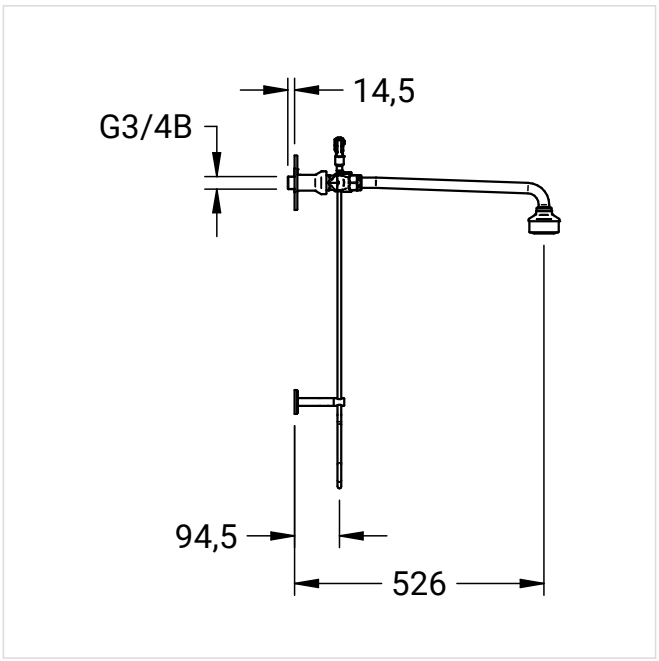

Drukverliesgrafiek

